## Спецификация деталей

| Марка элемента | Дет. N | Кол. шт. | Профиль | Длина, мм | Масса, кг | | | Марка стали | Примечание |
|---|---|---|---|---|---|---|---|---|---|
| | | | | | шт. | общ. | марки | | |
| ПН.3Д.4.50х200.3000х782.0Ц | 2 | 61 | ∅ 4 оцинкованный | 830 | 0.08 | 4.88 | | С245 | |
| | 1 | 7 | ∅ 4 оцинкованный | 3004 | 0.3 | 2.1 | | С245 | |
| | | | | | | | 6.98 | | |

## Ведомость отправочных элементов

| Марка элемента | Кол-во, шт. | Масса, кг | |
|---|---|---|---|
| | | Марки | Всех |
| ПН.3Д.4.50х200.3000х782.0Ц | 1 | 6.98 | 6.98 |
| | | Итого: | 6.98 |

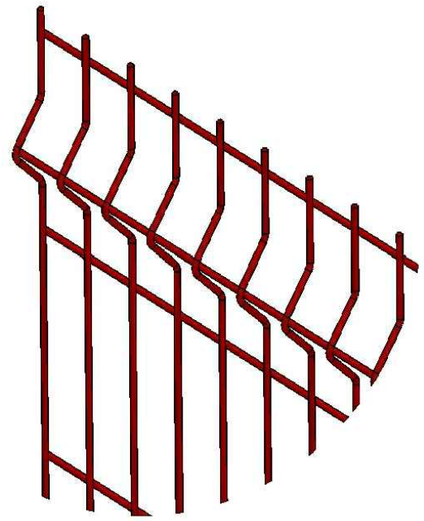

# ПН.3Д.4.50х200.3000х782.0Ц

Узел А

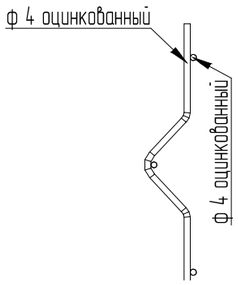


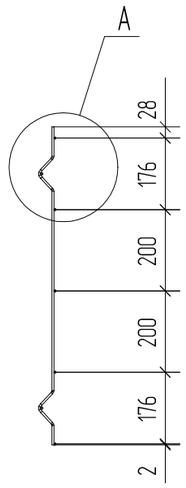


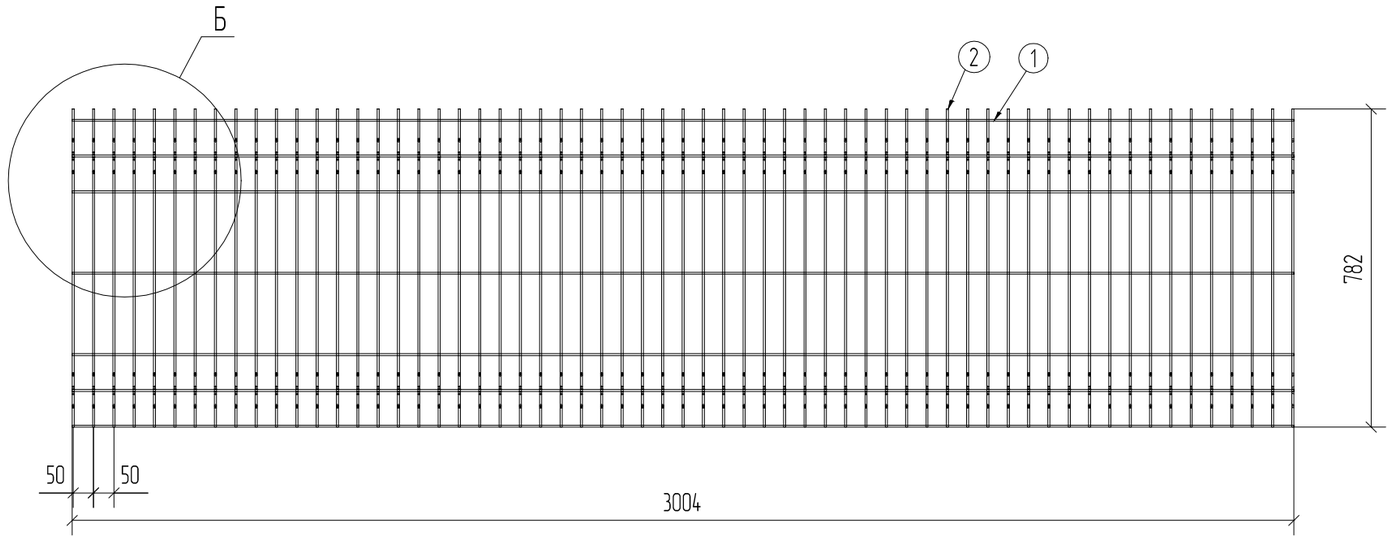


Узел Б

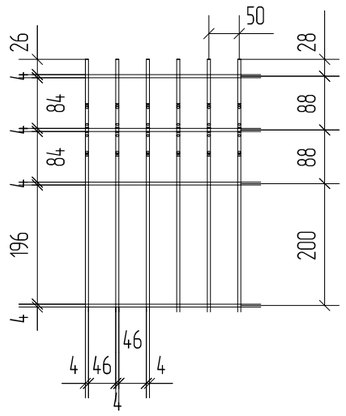


3D

Zn

## Площадь окраски отправочных марок

| Марка элемента | Кол-во, шт. | Площадь, м² | |
|---|---|---|---|
| | | Марки | Всех |
| ПН.3Д.4.50х200.3000х782.0Ц | 1 | 0.69 | 0.69 |
| | | Итого: | 0.69 |

Описание: Панель 3D из прутка ∅ 4 мм, одинарный горизонтальный пруток, ячейка 50Х200 мм по осям прутков, ширина 3000 мм, высота 782 мм
Покрытие: без покрытия

| Изм. | Кол.уч. | Лист | №док. | Подп. | Дата | ПН.3Д.4.50х200.3000х782.0Ц | Стадия | Лист | Листов |
|---|---|---|---|---|---|---|---|---|---|
| | | | | | | | Р | | |
| Проверил | | Ивлиева | | | 14.08.18 | | | | |
| Разработал | | Вишнякова | | | 14.08.18 | Панель 3D | afence | | |

Согласовано

Взам. инв. №

Подп. и дата

Инв. № подл.

Формат: А3