Спецификация деталей

Марка элемента	Дет. N	Кол. шт.	Профиль	Длина, мм	Масса, кг шт.	Масса, кг общ.	Масса, кг марки	Марка стали	Примечание
ПН.Деко.2Д.5.50Х200.3000Х2080.0Ц.RAL	11	22	∅5 оцинкованный	3005	0.46	10.12		С245	
	6	30	∅5 оцинкованный	4193	0.64	19.20		С245	
	20	1	∅5 оцинкованный	2005	0.31	0.31		С245	
							29.63		

Ведомость отправочных элементов

Марка элемента	Кол-во, шт.	Масса, кг Марки	Масса, кг Всех
ПН.Деко.2Д.5.50Х200.3000Х2080.0Ц.RAL	1	29.63	29.63
		Итого:	29.63

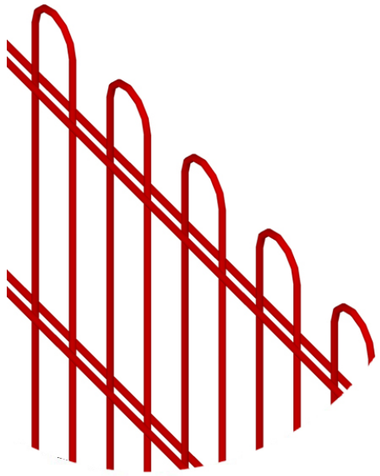

ПН.Деко.2Д.5.50х200.3000х2080.0Ц.RAL

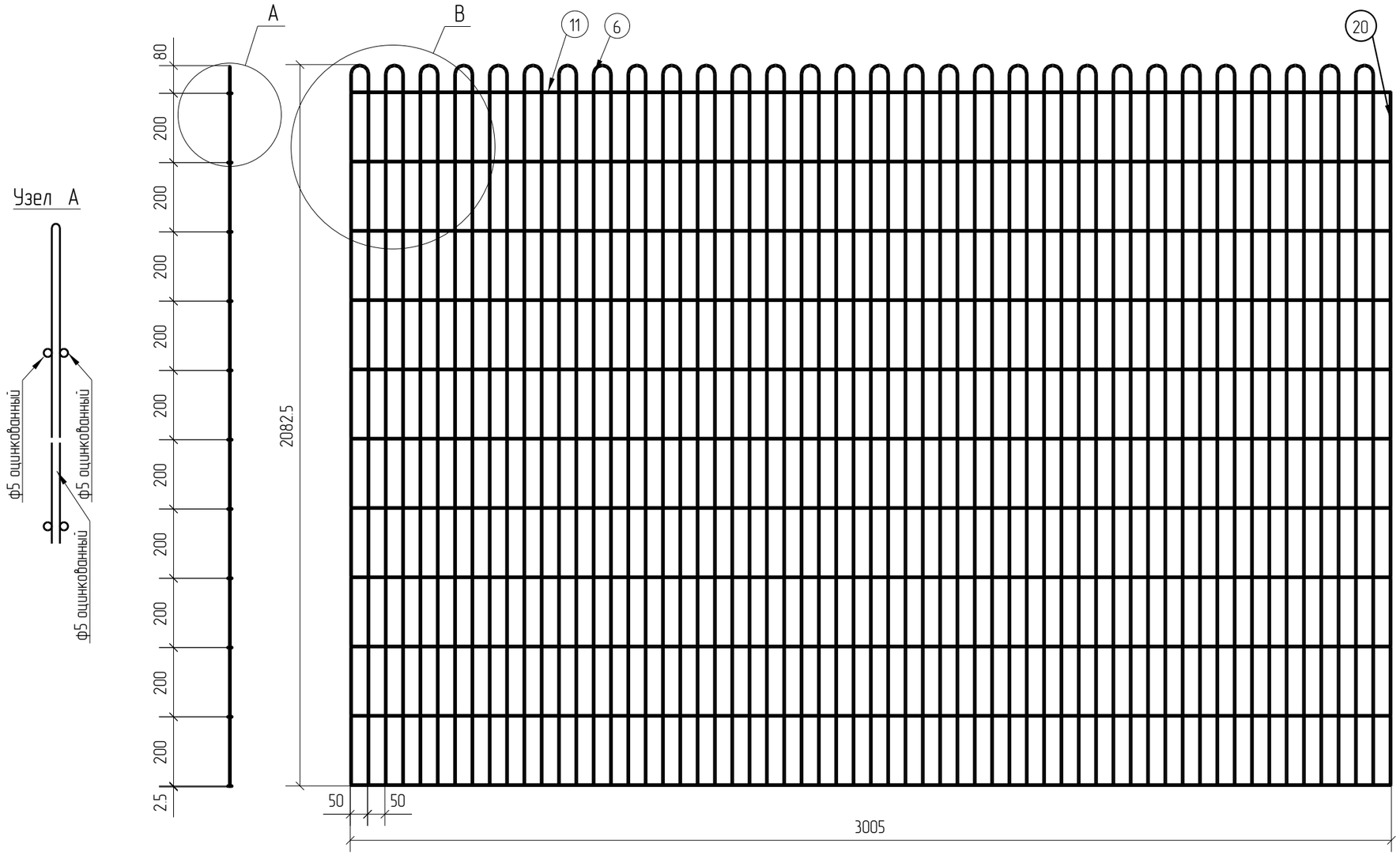

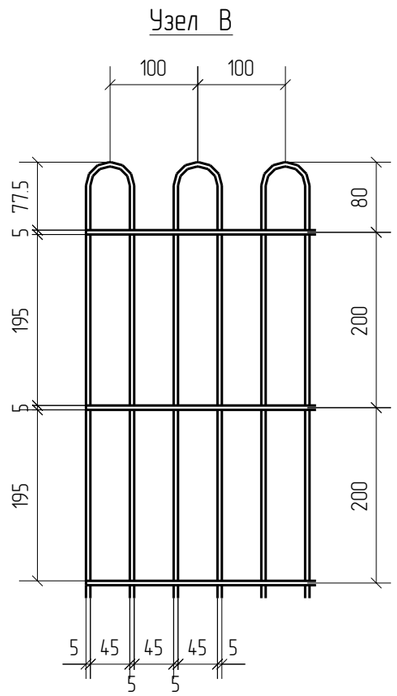

2D

Zn

RAL

Площадь окраски отправочных элементов

Марка элемента	Кол-во, шт.	Площадь, м² Марки	Площадь, м² Всех
ПН.Деко.2Д.5.50Х200.3000Х2080.0Ц.RAL	1	2.97	2.97
		Итого:	2.97

Описание: Панель 2D из прутка ∅5 мм, одинарный горизонтальный пруток, ячейка 50Х200 мм по осям прутков, ширина 3000 мм, высота 2080 мм
Покрытие:
порошковая окраска по каталогу RAL

Изм.	Кол.уч.	Лист	№док.	Подп.	Дата	ПН.Деко.2Д.5.50х200.3000х2080.0Ц.RAL	Стадия	Лист	Листов
							Р		
Разработал		Ивлиева			26.06.19	Панель 2D	afence		

Согласовано

Взам. инв. №

Подп. и дата

Инв. № подл.

Формат: А3