Спецификация деталей

Марка элемента	Дет. N	Кол. шт.	Профиль	Длина, мм	Масса, кг шт.	Масса, кг общ.	Масса, кг марки	Марка стали	Примечание
СТ.У(П).60х60х2.800.Б	722	1	□60Х2.0 оцинкованный	800	2.87	2.87		С245	отв.,
	750	1	□60Х2.0 оцинкованный	800	2.87	2.87		С245	отв.,
							5.74		

Ведомость отправочных элементов

Марка элемента	Кол-во, шт.	Масса, кг Марки	Масса, кг Всех
СТ.У(П).60х60х2.800.Б	1	5.74	5.74
		Итого:	5.74

СТ.У(П).60х60х2.800.Б (430) ТИП 1

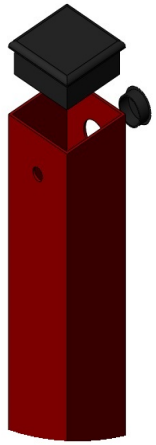

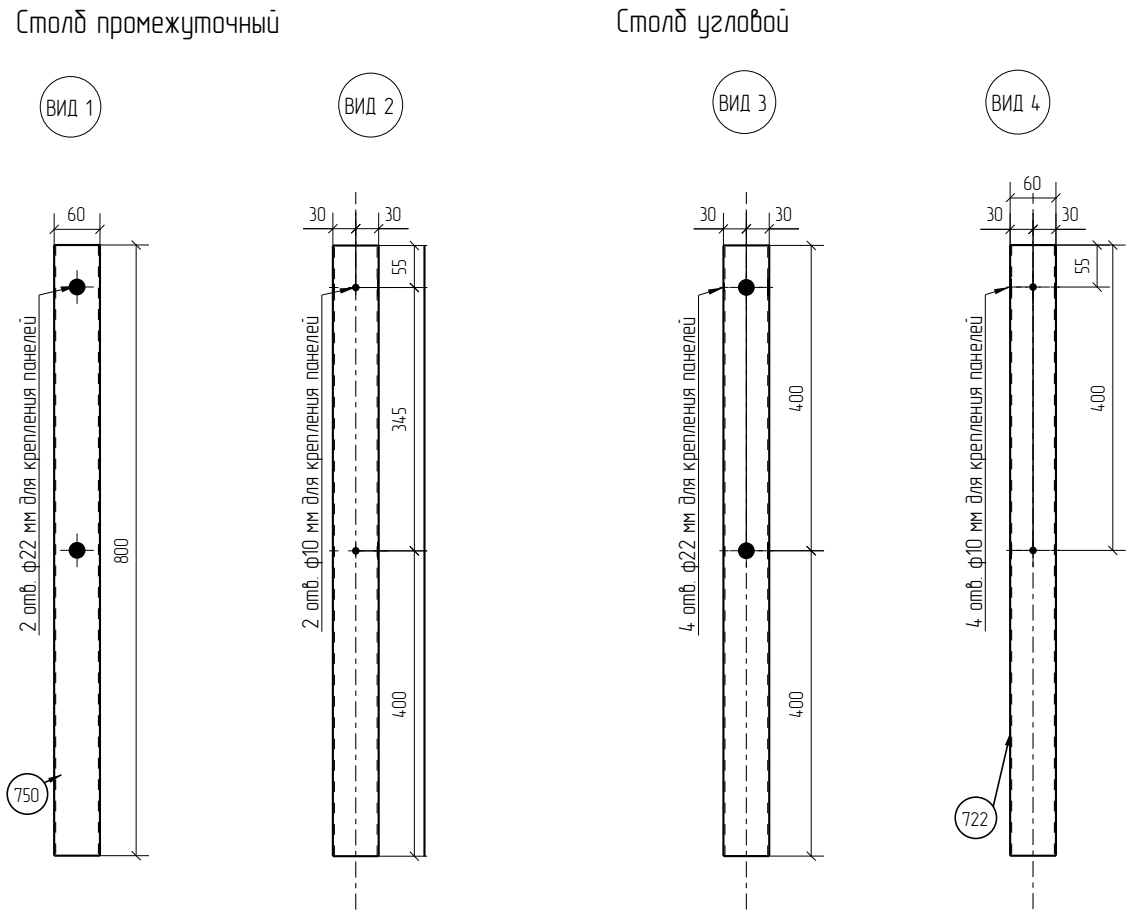

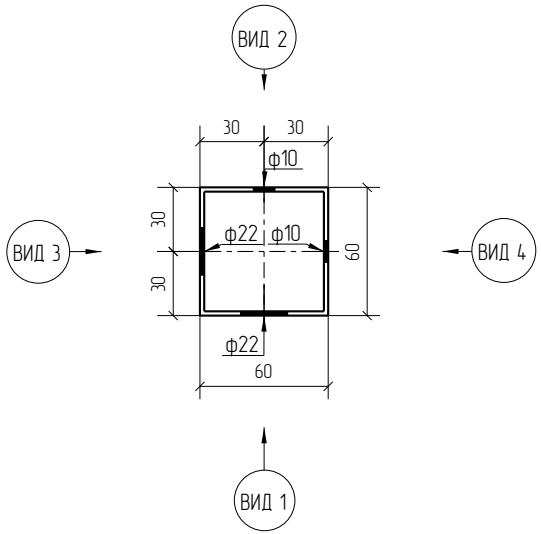

1D

Zn

RAL

Площадь окраски отправочных элементов

Марка элемента	Кол-во, шт.	Площадь, м² Марки	Площадь, м² Всех
СТ.У(П).60х60х2.800.Б	1	0.38	0.38
		Итого:	0.38

Столб угловой (промежуточный)
из ОЦ (ГЦ) профильной трубы 60х60х2
длиной 800 мм, под бетонирование
для 1Д и 2Д панелей высотой 430 мм.
Покрытие: RAL (без покрытия)

Изм.	Кол.уч.	Лист	№док.	Подп.	Дата	СТ.У(П).60х60х2.800.Б	Стадия	Лист	Листов
							Р		
Разработал		Воронков			09.02.21	Столбы Промежуточные (Угловые)	afence		

Согласовано

Взам. инв. №

Подп. и дата

Инв. № подл.

Формат: А3

Спецификация деталей

Марка элемента	Дет. N	Кол. шт.	Профиль	Длина, мм	Масса, кг шт.	Масса, кг общ.	Масса, кг марки	Марка стали	Примечание
СТ.У(П).60х60х2.1000.Б	724	1	□60Х2.0 оцинкованный	1000	3.59	3.59		С245	отв.,
	752	1	□60Х2.0 оцинкованный	1000	3.59	3.59		С245	отв.,
							7.18		

Ведомость отправочных элементов

Марка элемента	Кол-во, шт.	Масса, кг Марки	Масса, кг Всех
СТ.У(П).60х60х2.1000.Б	1	7.18	7.18
		Итого:	7.18

СТ.У(П).60х60х2.1000.Б (630) ТИП 1

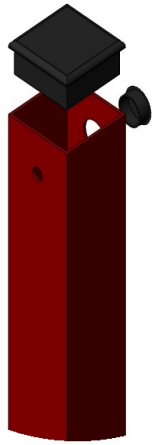

Столб промежуточный

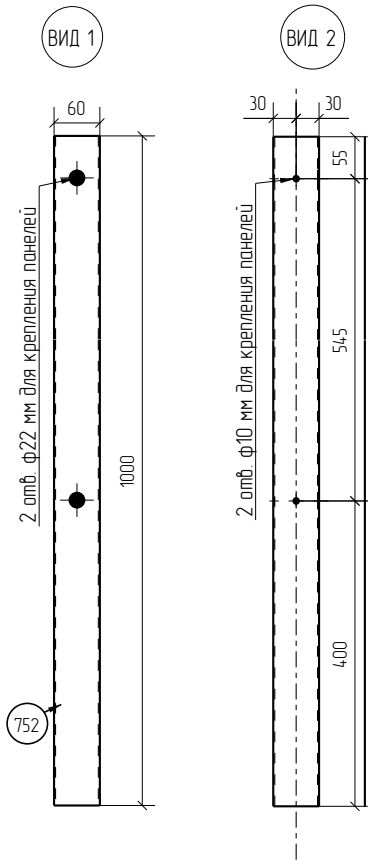

Столб угловой

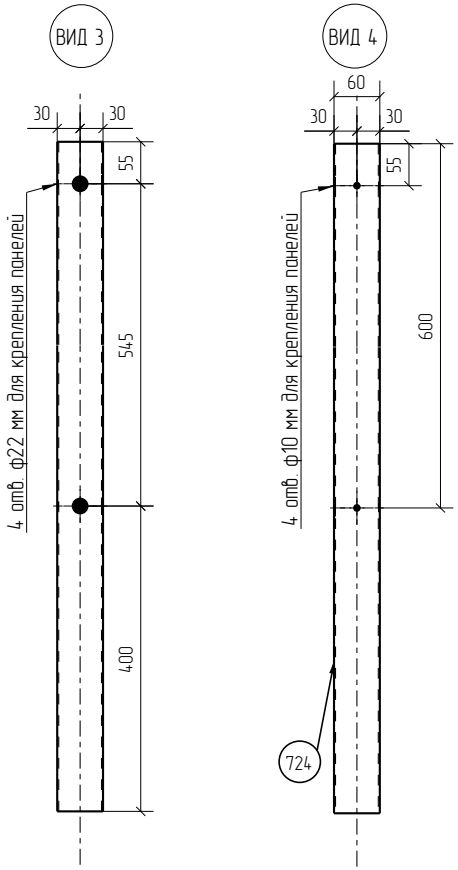

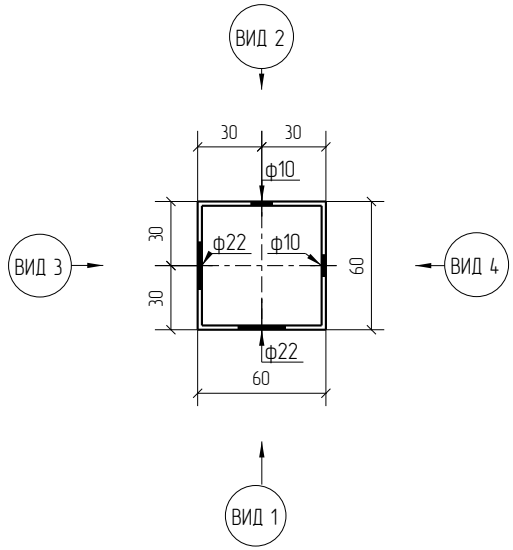

1D

Zn

RAL

Площадь окраски отправочных элементов

Марка элемента	Кол-во, шт.	Площадь, м² Марки	Площадь, м² Всех
СТ.У(П).60х60х2.1000.Б	1	0.48	0.48
		Итого:	0.48

Столб угловой (промежуточный)
из ОЦ (ГЦ) профильной трубы 60х60х2
длиной 1000 мм, под бетонирование
для 1Д и 2Д панелей высотой 630 мм.
Покрытие: RAL (без покрытия)

Изм.	Кол.уч.	Лист	№док.	Подп.	Дата	СТ.У(П).60х60х2.1000.Б	Стадия	Лист	Листов
							Р		
Разработал		Воронков			09.02.21	Столбы Промежуточные (Угловые)	afence		

Согласовано

Взам. инв. №

Подп. и дата

Инв. № подл.

Формат: А3

Спецификация деталей

Марка элемента	Дет. N	Кол. шт.	Профиль	Длина, мм	Масса, кг шт.	Масса, кг общ.	Масса, кг марки	Марка стали	Примечание
СТ.У(П).60х60х2.1200.Б	723	1	□60Х2.0 оцинкованный	1200	4.30	4.30		С245	отв.,
	751	1	□60Х2.0 оцинкованный	1200	4.30	4.30		С245	отв.,
							8.60		

Ведомость отправочных элементов

Марка элемента	Кол-во, шт.	Масса, кг Марки	Масса, кг Всех
СТ.У(П).60х60х2.1200.Б	1	8.60	8.60
		Итого:	8.60

СТ.У(П).60х60х2.1200.Б (830) ТИП 1

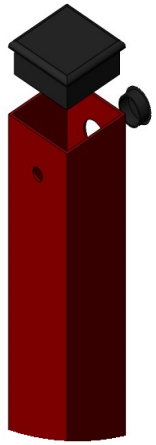

Столб промежуточный

Столб угловой

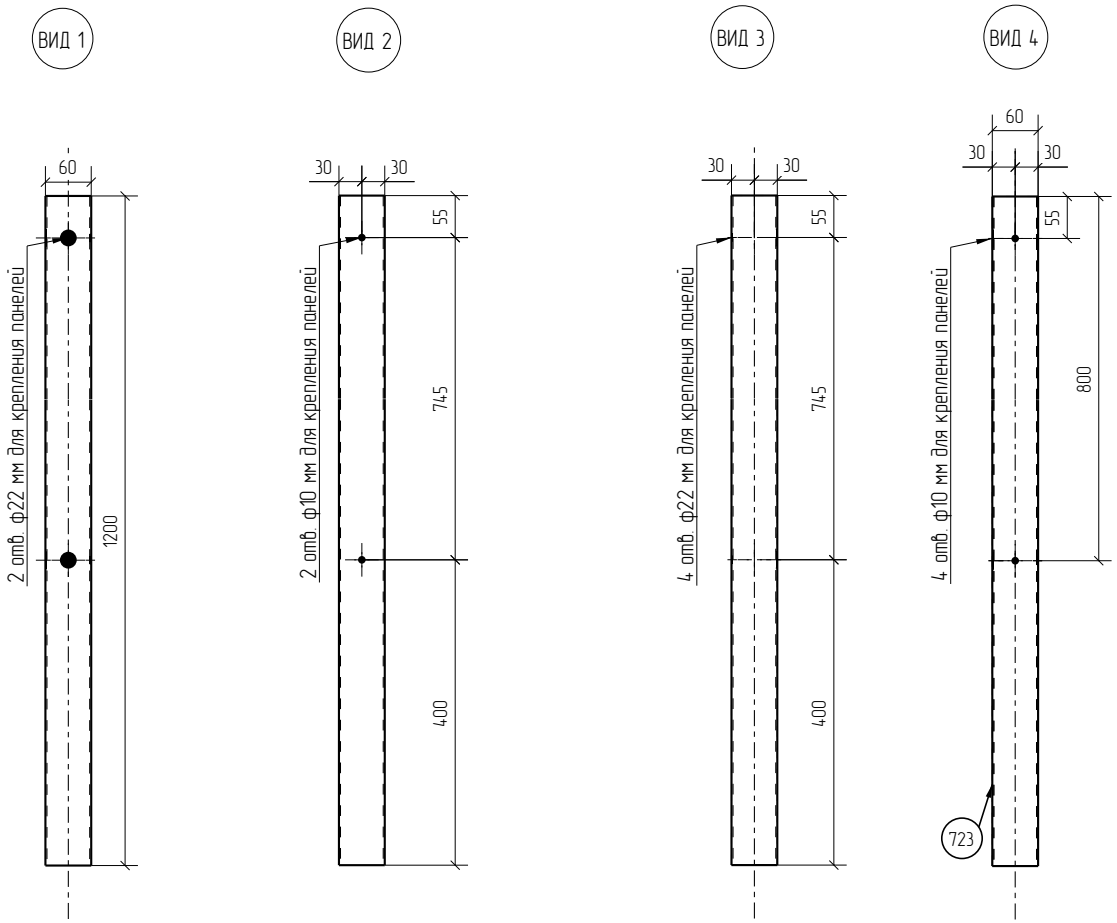

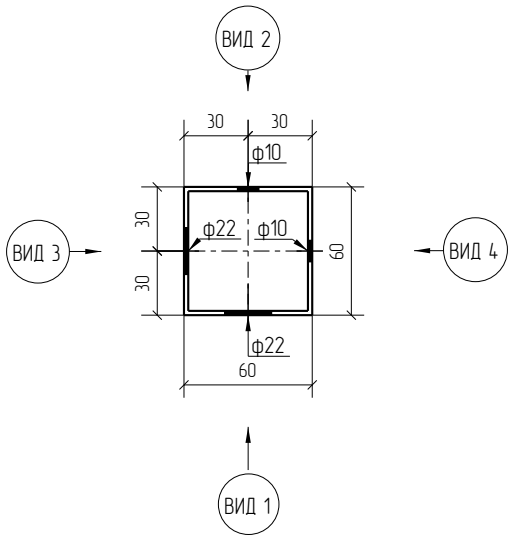

1D

Zn

RAL

Площадь окраски отправочных элементов

Марка элемента	Кол-во, шт.	Площадь, м² Марки	Площадь, м² Всех
СТ.У(П).60х60х2.1200.Б	1	0.58	0.58
		Итого:	0.58

Столб угловой (промежуточный) из ОЦ (ГЦ) профильной трубы 60х60х2 длиной 1200 мм, под бетонирование для 1Д и 2Д панелей высотой 830 мм. Покрытие: RAL (без покрытия)

Изм.	Кол.уч.	Лист	№док.	Подп.	Дата	СТ.У(П).60х60х2.1200.Б	Стадия	Лист	Листов
							Р		
Разработал		Воронков			09.02.21	Столбы Промежуточные (Угловые)	afence		

Согласовано

Взам. инв. №

Подп. и дата

Инв. № подл.

Формат: А3

Спецификация деталей

Марка элемента	Дет. N	Кол. шт.	Профиль	Длина, мм	Масса, кг шт.	Масса, кг общ.	Масса, кг марки	Марка стали	Примечание
СТ.У(П).60х60х2.1400.Б	740	1	□60Х2.0 оцинкованный	1400	5.02	5.02		С245	отв.,
	716	1	□60Х2.0 оцинкованный	1400	5.02	5.02		С245	отв.,
							10.04		

Ведомость отправочных элементов

Марка элемента	Кол-во, шт.	Масса, кг Марки	Масса, кг Всех
СТ.У(П).60х60х2.1400.Б	1	10.04	10.04
		Итого:	10.04

СТ.У(П).60х60х2.1400.Б (1030) ТИП 1

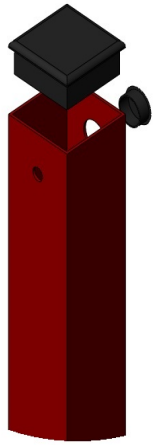

Столб промежуточный

Столб угловой

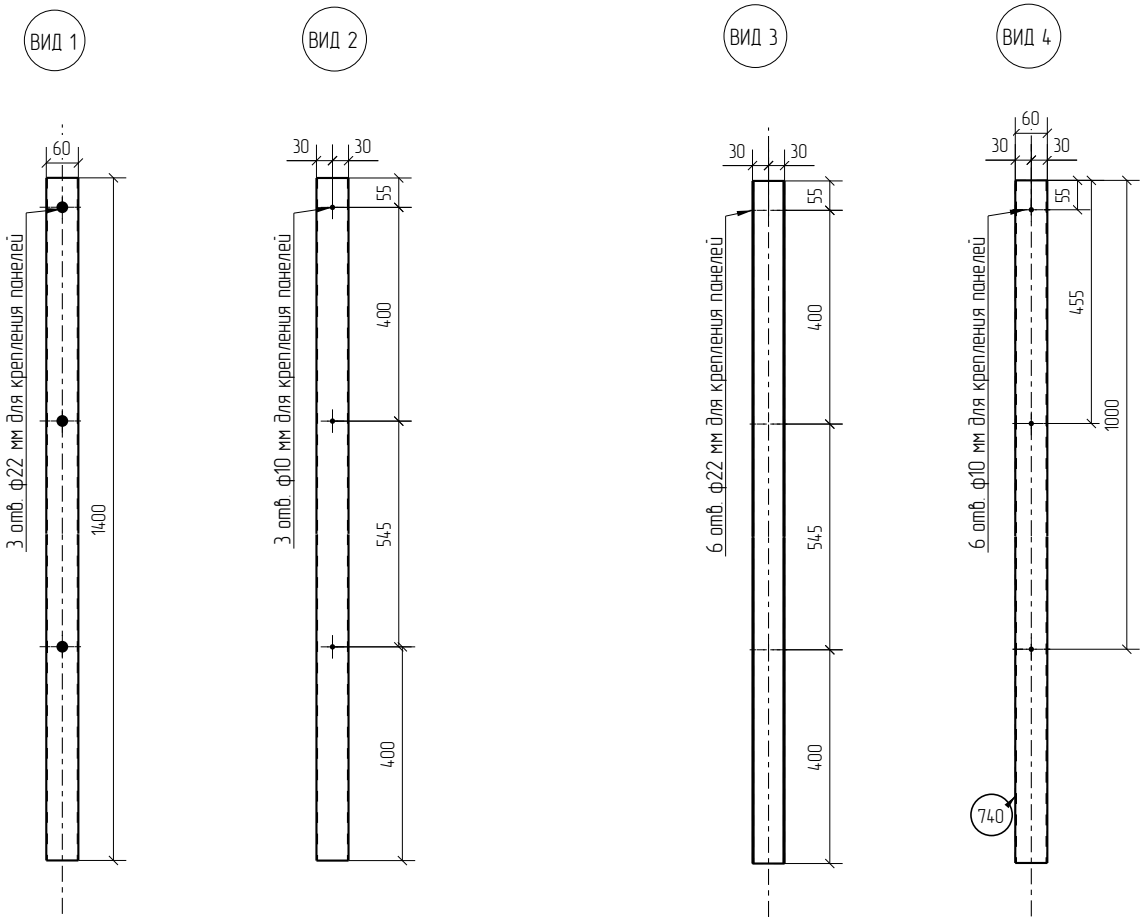

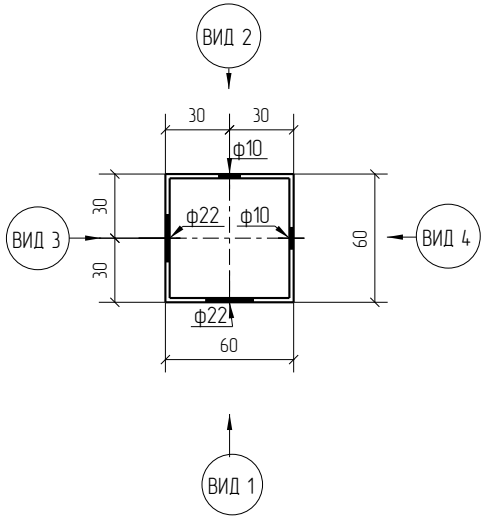

1D

Zn

RAL

Площадь окраски отправочных элементов

Марка элемента	Кол-во, шт.	Площадь, м² Марки	Площадь, м² Всех
СТ.У(П).60х60х2.1400.Б	1	0.67	0.67
		Итого:	0.67

Столб угловой (промежуточный)
из ОЦ (ГЦ) профильной трубы 60х60х2
длиной 1400 мм,под бетонирование
для 1Д и 2Д панелей высотой 1030 мм.
Покрытие: RAL (без покрытия)

Изм.	Кол.уч.	Лист	№док.	Подп.	Дата	СТ.У(П).60х60х2.1400.Б	Стадия	Лист	Листов
							Р		
Разработал		Воронков			09.02.21	Столбы Промежуточные (Угловые)	afence		

Согласовано

Взам. инв. №

Подп. и дата

Инв. № подл.

Формат: А3

Спецификация деталей

Марка элемента	Дет. N	Кол. шт.	Профиль	Длина, мм	Масса, кг шт.	Масса, кг общ.	Масса, кг марки	Марка стали	Примечание
СТ.У(П).60х60х2.1600.Б	741	1	□60Х2.0 оцинкованный	1600	5.74	5.74		С245	отв.,
	717	1	□60Х2.0 оцинкованный	1600	5.74	5.74		С245	отв.,
							11.48		

Ведомость отправочных элементов

Марка элемента	Кол-во, шт.	Масса, кг Марки	Масса, кг Всех
СТ.У(П).60х60х2.1600.Б	1	11.48	11.48
		Итого:	11.48

СТ.У(П).60х60х2.1600.Б (1230) ТИП 1

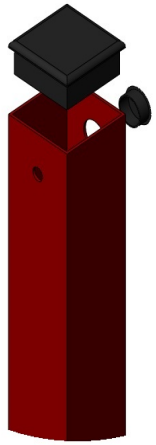

Столб промежуточный

Столб угловой

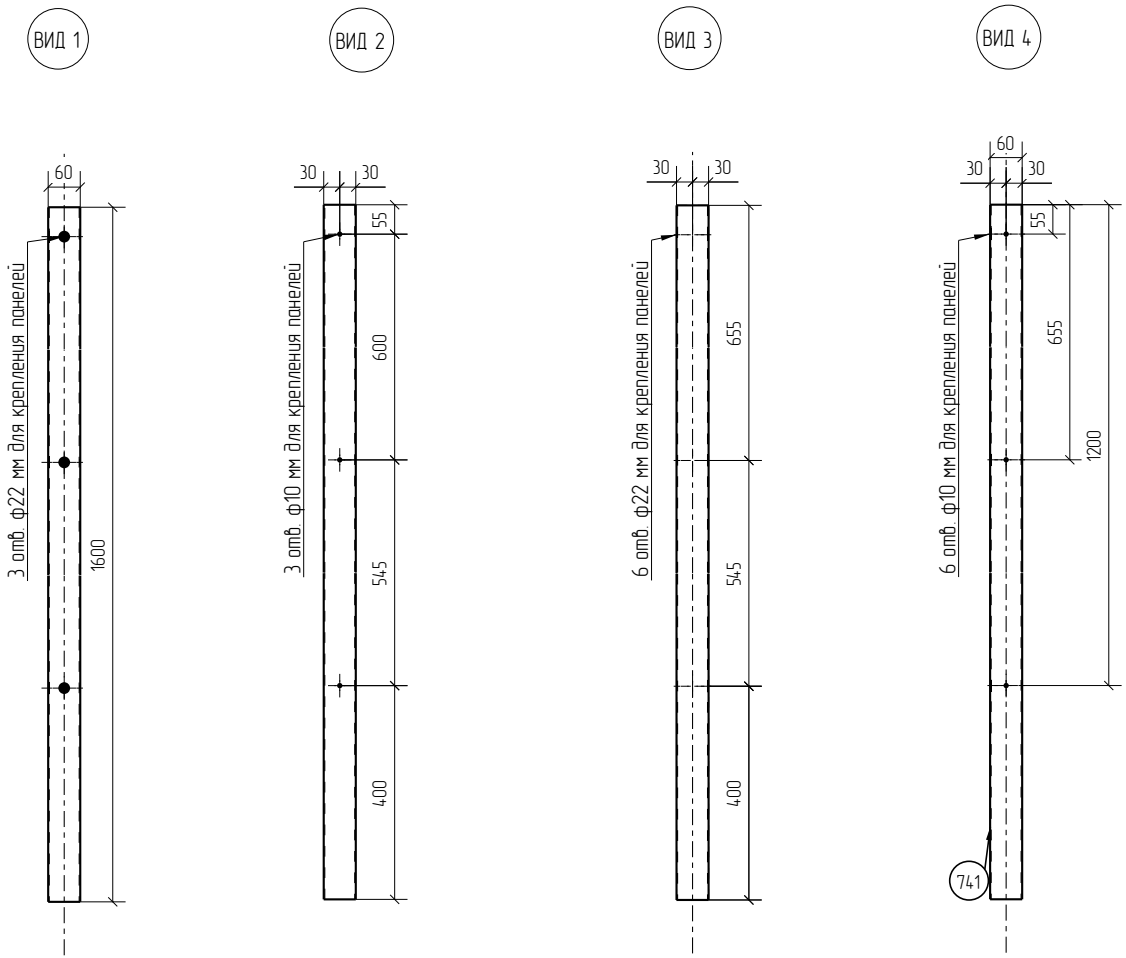

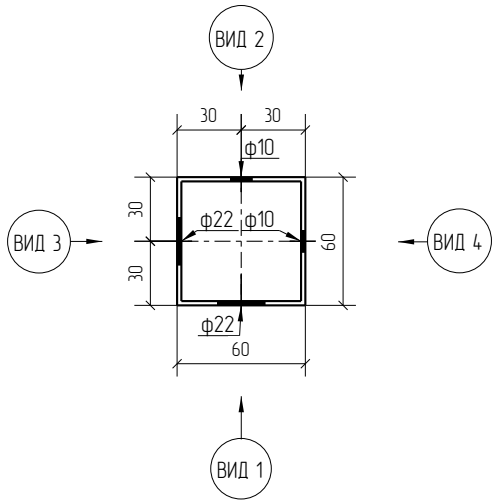

1D

Zn

RAL

Площадь окраски отправочных элементов

Марка элемента	Кол-во, шт.	Площадь, м² Марки	Площадь, м² Всех
СТ.У(П).60х60х2.1600.Б	1	0.77	0.77
		Итого:	0.77

Столб угловой (промежуточный) из ОЦ (ГЦ) профильной трубы 60х60х2 длиной 1600 мм, под бетонирование для 1Д и 2Д панелей высотой 1230 мм. Покрытие: RAL (без покрытия)

Изм.	Кол.уч.	Лист	№док.	Подп.	Дата	СТ.У(П).60х60х2.1600.Б	Стадия	Лист	Листов
							Р		
Разработал		Воронков			09.02.21	Столбы Промежуточные (Угловые)	afence		

Согласовано

Взам. инв. №

Подп. и дата

Инв. № подл.

Формат: А3

Спецификация деталей

Марка элемента	Дет. N	Кол. шт.	Профиль	Длина, мм	Масса, кг шт.	Масса, кг общ.	Масса, кг марки	Марка стали	Примечание
СТ.У(П).60х60х2.2000.Б	742	1	□60Х2.0 оцинкованный	2000	7.17	7.17		С245	отв.,
	718	1	□60Х2.0 оцинкованный	2000	7.17	7.17		С245	отв.,
							14.34		

Ведомость отправочных элементов

Марка элемента	Кол-во, шт.	Масса, кг Марки	Масса, кг Всех
СТ.У(П).60х60х2.2000.Б	1	14.34	14.34
		Итого:	14.34

СТ.У(П).60х60х2.2000.Б (1430) ТИП 1

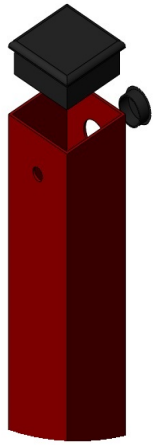

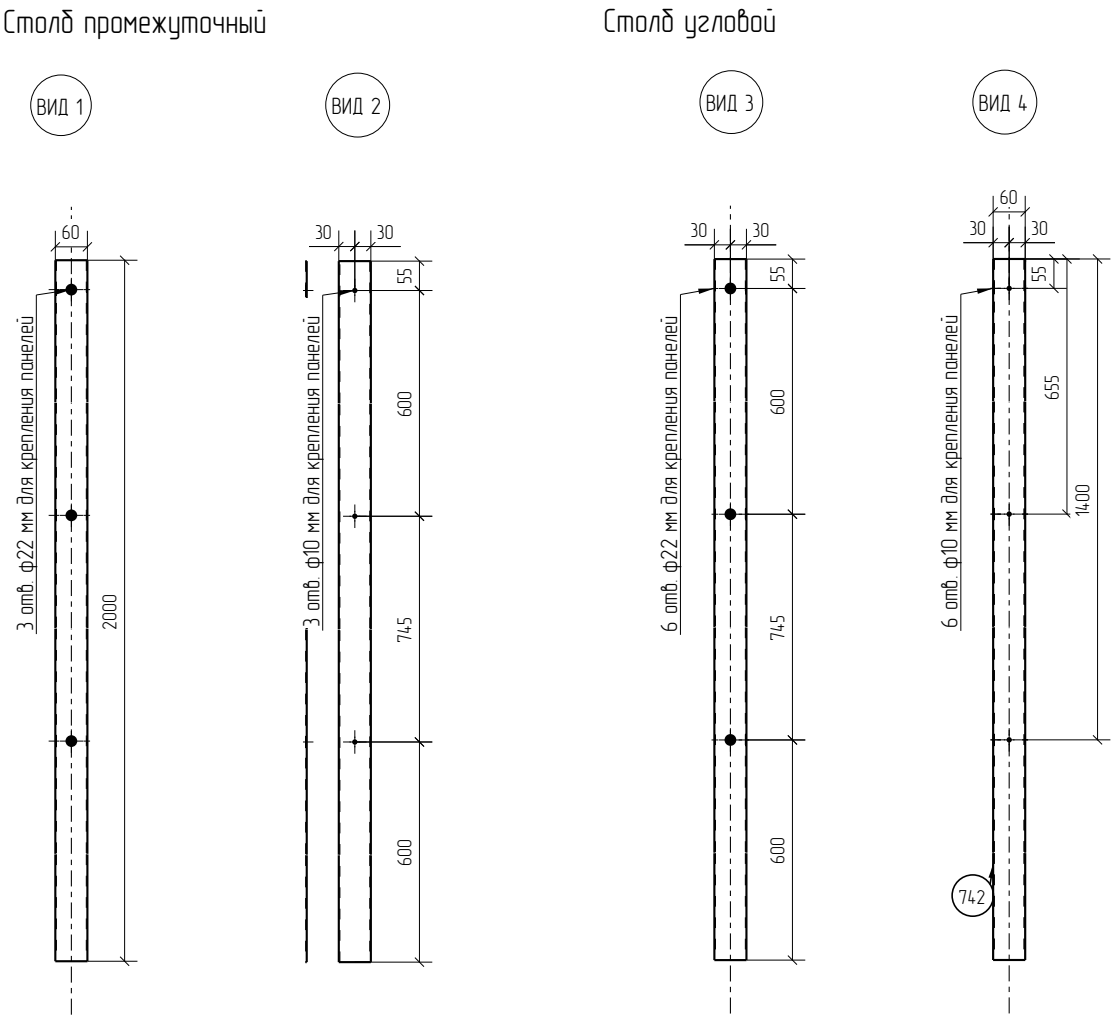

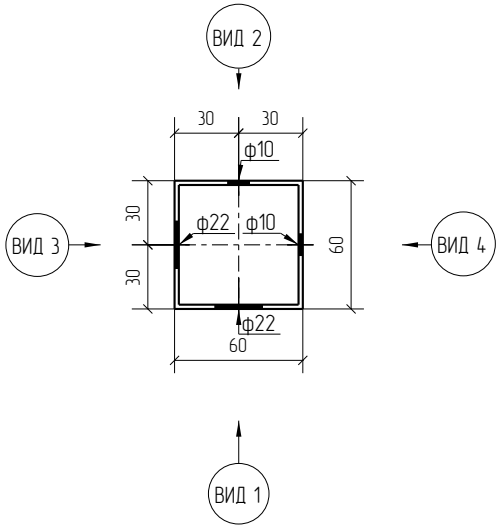

1D

Zn

RAL

Площадь окраски отправочных элементов

Марка элемента	Кол-во, шт.	Площадь, м² Марки	Площадь, м² Всех
СТ.У(П).60х60х2.2000.Б	1	0.96	0.96
		Итого:	0.96

Столб угловой (промежуточный) из ОЦ (ГЦ) профильной трубы 60х60х2 длиной 2000 мм, под бетонирование для 1Д и 2Д панелей высотой 1430 мм. Покрытие: RAL (без покрытия)

Изм.	Кол.уч.	Лист	№док.	Подп.	Дата	СТ.У(П).60х60х2.2000.Б	Стадия	Лист	Листов
							Р		
Разработал		Воронков			09.02.21	Столбы Промежуточные (Угловые)	afence		

Согласовано

Взам. инв. №

Подп. и дата

Инв. № подл.

Формат: А3

Спецификация деталей

Марка элемента	Дет. N	Кол. шт.	Профиль	Длина, мм	Масса, кг шт.	Масса, кг общ.	Масса, кг марки	Марка стали	Примечание
СТ.У(П).60х60х2.2200.Б	153	1	□60Х2.0 оцинкованный	2200	7.89	7.89		С245	отв.,
	728	1	□60Х2.0 оцинкованный	2200	7.89	7.89		С245	отв.,
							15.78		

Ведомость отправочных элементов

Марка элемента	Кол-во, шт.	Масса, кг Марки	Масса, кг Всех
СТ.У(П).60х60х2.2200.Б	1	15.78	15.78
		Итого:	15.78

СТ.У(П).60х60х2.2200.Б (1630) ТИП 1

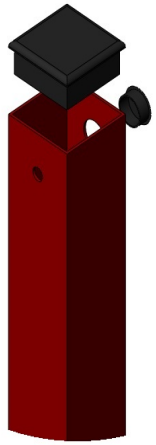

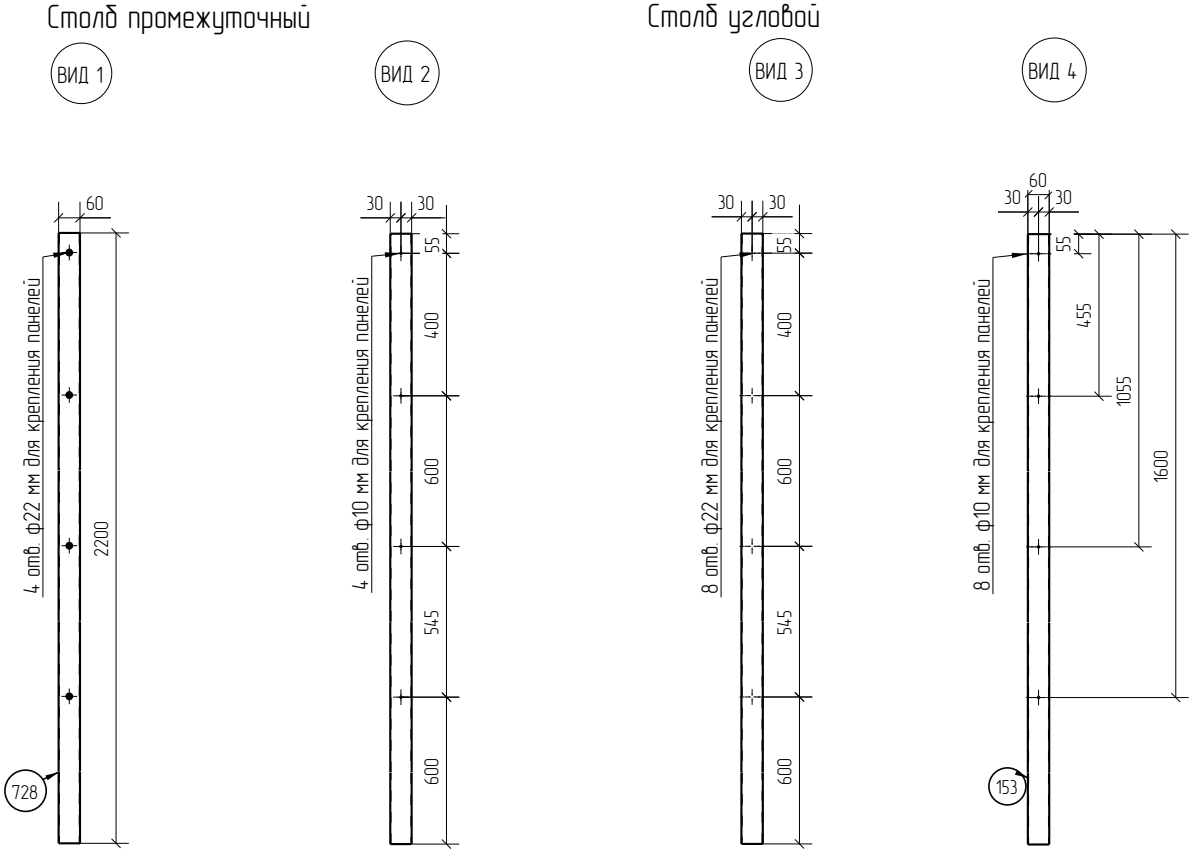

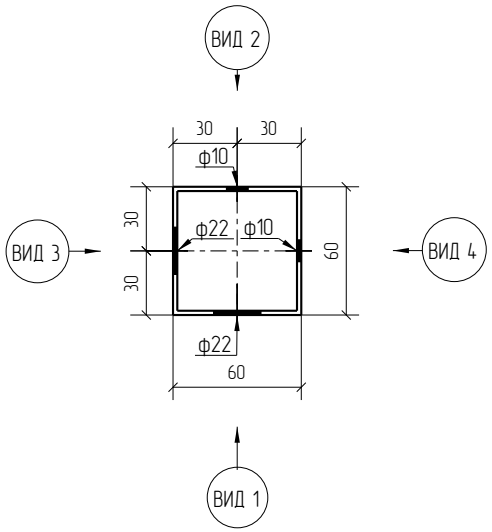

1D

Zn

RAL

Площадь окраски отправочных элементов			
Марка элемента	Кол-во, шт.	Площадь, м² Марки	Площадь, м² Всех
СТ.У(П).60х60х2.2200.Б	1	1.06	1.06
		Итого:	1.06

Столб угловой (промежуточный) из ОЦ (ГЦ) профильной трубы 60х60х2 длиной 2200 мм, под бетонирование для 1Д и 2Д панелей высотой 1630 мм. Покрытие: RAL (без покрытия)

Изм.	Кол.уч.	Лист	№док.	Подп.	Дата	СТ.У(П).60х60х2.2200.Б	Стадия	Лист	Листов
							Р		
Разработал		Воронков			09.02.21	Столбы Промежуточные (Угловые)	afence		

Согласовано

Взам. инв. №

Подп. и дата

Инв. № подл.

Формат: А3

Спецификация деталей

Марка элемента	Дет. N	Кол. шт.	Профиль	Длина, мм	Масса, кг шт.	Масса, кг общ.	Масса, кг марки	Марка стали	Примечание
СТ.У(П).60х60х2.2400.Б	154	1	□60Х2.0 оцинкованный	2400	8.61	8.61		С245	отв.,
	729	1	□60Х2.0 оцинкованный	2400	8.61	8.61		С245	отв.,
							17.22		

Ведомость отправочных элементов

Марка элемента	Кол-во, шт.	Масса, кг Марки	Масса, кг Всех
СТ.У(П).60х60х2.2400.Б	1	17.22	17.22
		Итого:	17.22

СТ.У(П).60х60х2.2400.Б (1830) ТИП 1

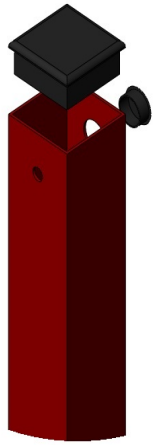

Столб промежуточный

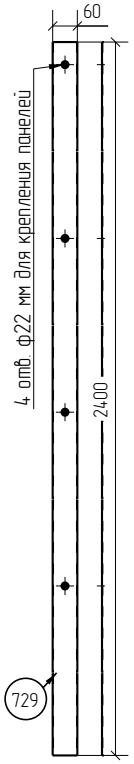

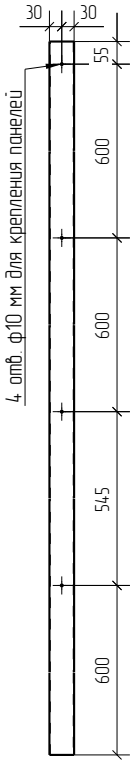

Столб угловой

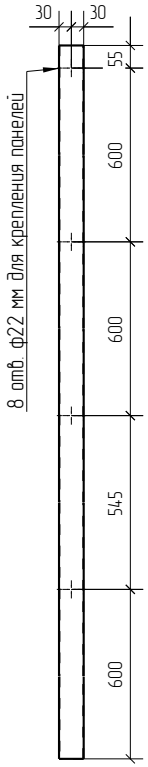

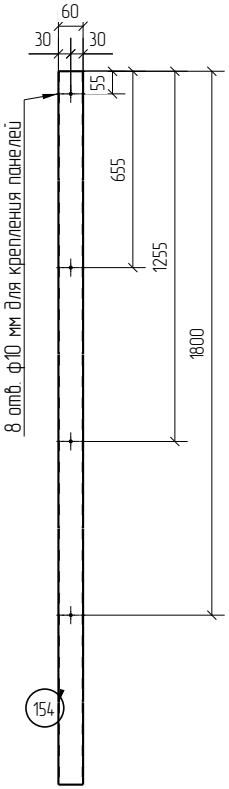

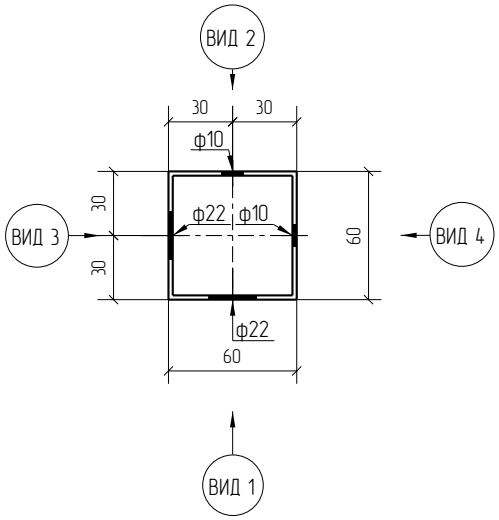

1D

Zn

RAL

Площадь окраски отправочных элементов

Марка элемента	Кол-во, шт.	Площадь, м² Марки	Площадь, м² Всех
СТ.У(П).60х60х2.2400.Б	1	1.15	1.15
		Итого:	1.15

Столб угловой (промежуточный) из ОЦ (ГЦ) профильной трубы 60х60х2 длиной 2400 мм, под бетонирование для 1Д и 2Д панелей высотой 1830 мм. Покрытие: RAL (без покрытия)

Изм.	Кол.уч.	Лист	№док.	Подп.	Дата	СТ.У(П).60х60х2.2400.Б	Стадия	Лист	Листов
							Р		
Разработал		Воронков			09.02.21	Столбы Промежуточные (Угловые)	afence		

Согласовано

Взам. инв. №

Подп. и дата

Инв. № подл.

Формат: А3

Спецификация деталей

Марка элемента	Дет. N	Кол. шт.	Профиль	Длина, мм	Масса, кг шт.	Масса, кг общ.	Масса, кг марки	Марка стали	Примечание
СТ.У(П).60х60х2.2600.Б	155	1	□60Х2.0 оцинкованный	2600	9.33	9.33		С245	отв.,
	730	1	□60Х2.0 оцинкованный	2600	9.33	9.33		С245	отв.,
							18.66		

Ведомость отправочных элементов

Марка элемента	Кол-во, шт.	Масса, кг Марки	Масса, кг Всех
СТ.У(П).60х60х2.2600.Б	1	18.66	18.66
		Итого:	18.66

СТ.У(П).60х60х2.2600.Б (2030) ТИП 1

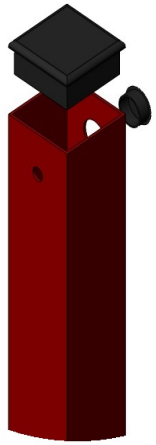

Столб промежуточный

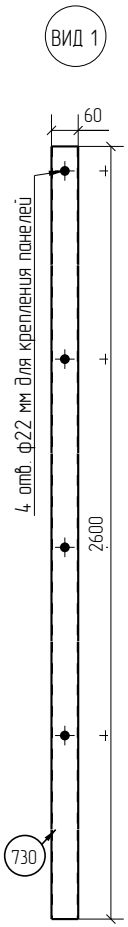

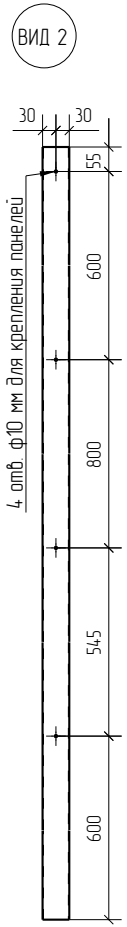

Столб угловой

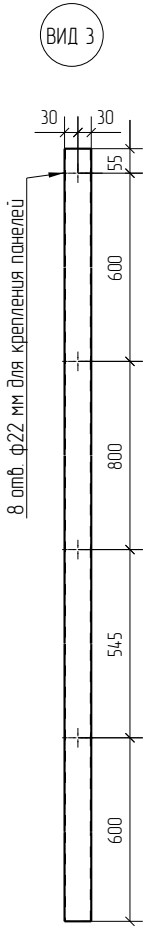

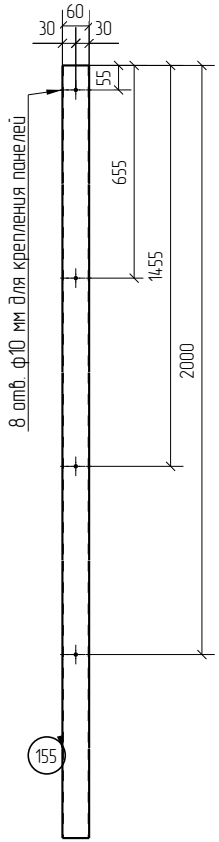

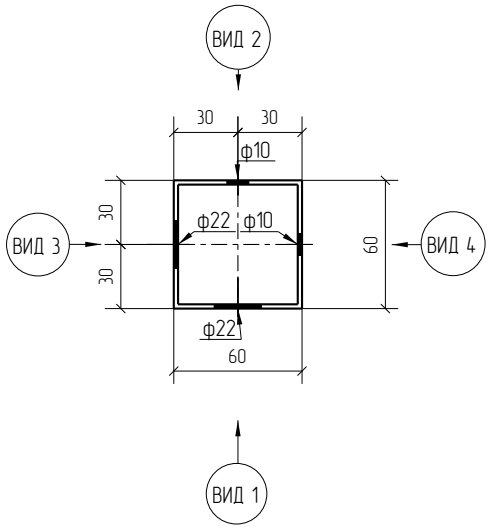

1D

Zn

RAL

Площадь окраски отправочных элементов

Марка элемента	Кол-во, шт.	Площадь, м² Марки	Площадь, м² Всех
СТ.У(П).60х60х2.2600.Б	1	1.25	1.25
		Итого:	1.25

Столб угловой (промежуточный)
из ОЦ (ГЦ) профильной трубы 60х60х2
длиной 2600 мм, под бетонирование
для 1Д и 2Д панелей высотой 2030 мм.
Покрытие: RAL (без покрытия)

Изм.	Кол.уч.	Лист	№док.	Подп.	Дата	СТ.У(П).60х60х2.2600.Б	Стадия	Лист	Листов
							Р		
Разработал		Воронков			09.02.21	Столбы Промежуточные (Угловые)	afence		

Согласовано

Взам. инв. №

Подп. и дата

Инв. № подл.

Формат: А3

Спецификация деталей

Марка элемента	Дет. N	Кол. шт.	Профиль	Длина, мм	Масса, кг шт.	Масса, кг общ.	Масса, кг марки	Марка стали	Примечание
СТ.У(П).60х60х2.2800.Б	159	1	□60Х2.0 оцинкованный	2800	10.04	10.04		С245	отв.,
	733	1	□60Х2.0 оцинкованный	2800	10.04	10.04		С245	отв.,
							20.08		

Ведомость отправочных элементов

Марка элемента	Кол-во, шт.	Масса, кг Марки	Масса, кг Всех
СТ.У(П).60х60х2.2800.Б	1	20.08	20.08
		Итого:	20.08

СТ.У(П).60х60х2.2800.Б (2230) ТИП 1

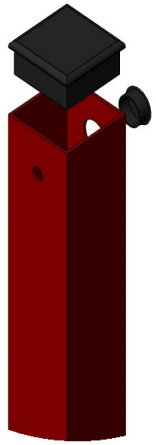

Столб промежуточный

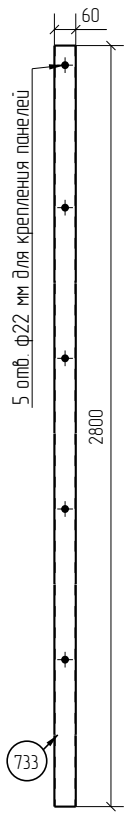

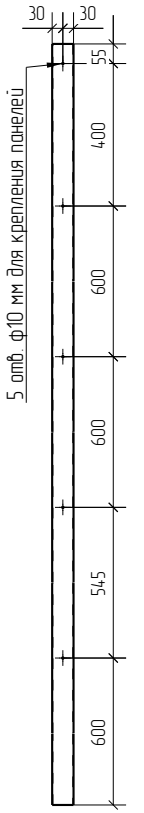

Столб угловой

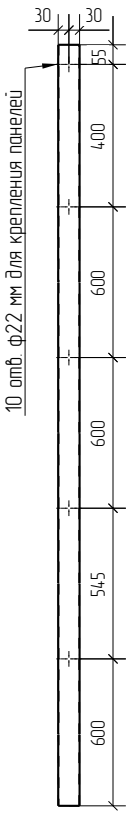

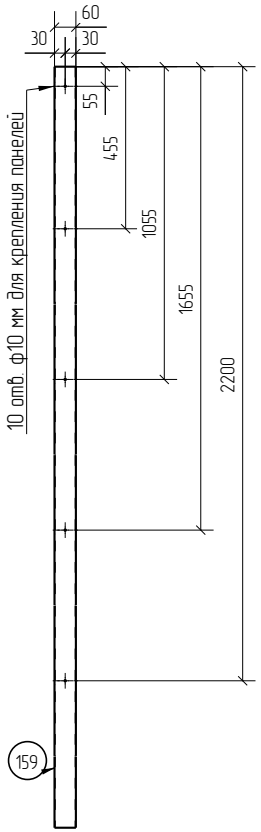

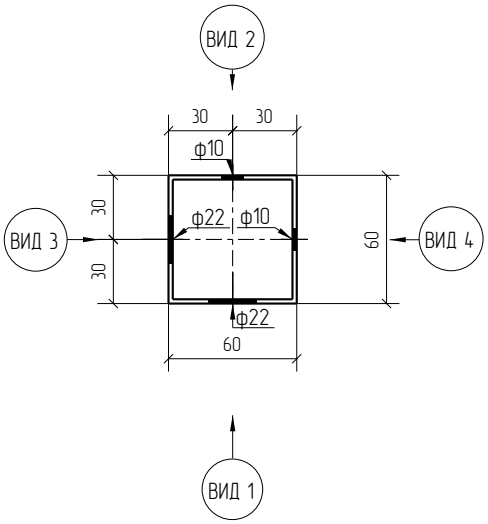

1D

Zn

RAL

Площадь окраски отправочных элементов

Марка элемента	Кол-во, шт.	Площадь, м² Марки	Площадь, м² Всех
СТ.У(П).60х60х2.2800.Б	1	1.34	1.34
		Итого:	1.34

Столб угловой (промежуточный) из ОЦ (ГЦ) профильной трубы 60х60х2 длиной 2800 мм, под бетонирование для 1Д и 2Д панелей высотой 2230 мм. Покрытие: RAL (без покрытия)

Изм.	Кол.уч.	Лист	№док.	Подп.	Дата	СТ.У(П).60х60х2.2800.Б	Стадия	Лист	Листов
							Р		
Разработал		Воронков			09.02.21	Столбы Промежуточные (Угловые)	afence		

Согласовано

Взам. инв. №

Подп. и дата

Инв. № подл.

Формат: А3

Спецификация деталей

Марка элемента	Дет. N	Кол. шт.	Профиль	Длина, мм	Масса, кг шт.	Масса, кг общ.	Масса, кг марки	Марка стали	Примечание
СТ.У(П).60х60х2.3200.Б	160	1	□60Х2.0 оцинкованный	3200	11.48	11.48		С245	отв.,
	734	1	□60Х2.0 оцинкованный	3200	11.48	11.48		С245	отв.,
							22.96		

Ведомость отправочных элементов

Марка элемента	Кол-во, шт.	Масса, кг Марки	Масса, кг Всех
СТ.У(П).60х60х2.3200.Б	1	22.96	22.96
		Итого:	22.96

СТ.У(П).60х60х2.3200.Б (2430) ТИП 1

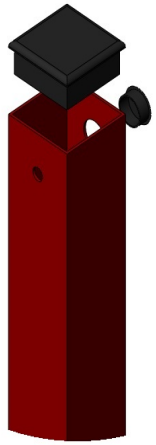

Столб промежуточный

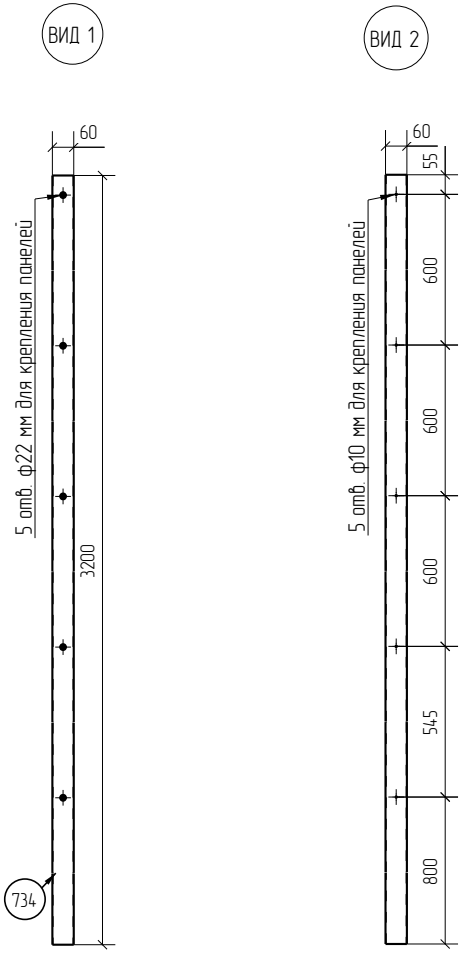

Столб угловой

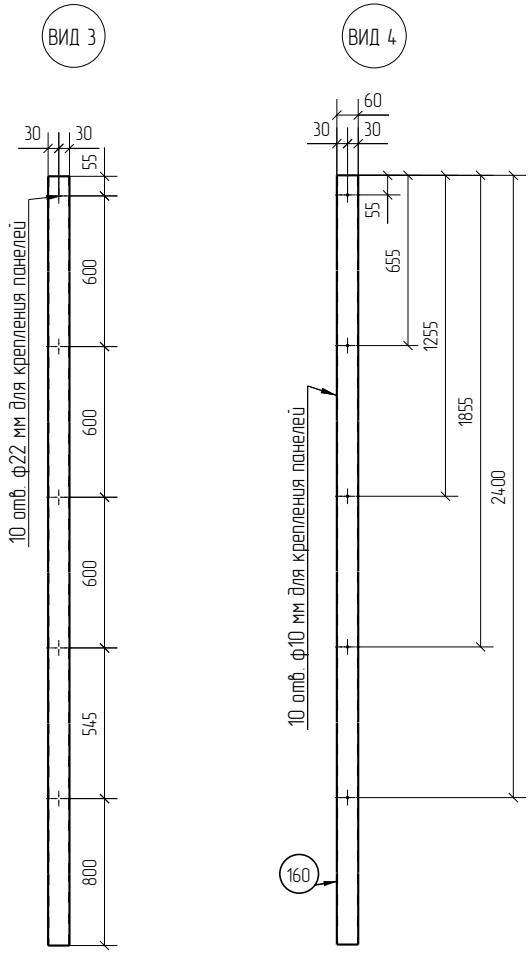

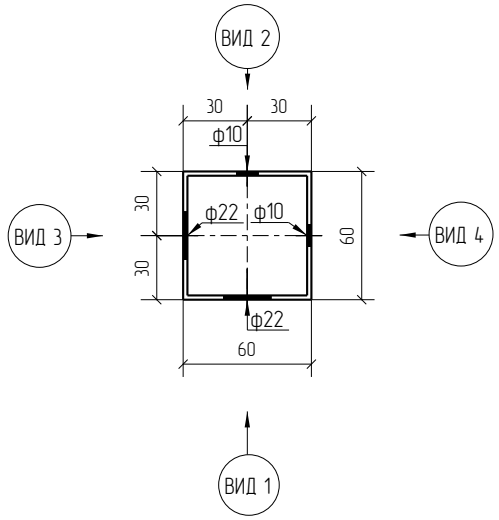

1D

Zn

RAL

Площадь окраски отправочных элементов

Марка элемента	Кол-во, шт.	Площадь, м² Марки	Площадь, м² Всех
СТ.У(П).60х60х2.3200.Б	1	1.54	1.54
		Итого:	1.54

Столб угловой (промежуточный) из ОЦ (ГЦ) профильной трубы 60х60х2 длиной 3200 мм, под бетонирование для 1Д и 2Д панелей высотой 2430 мм. Покрытие: RAL (без покрытия)

Изм.	Кол.уч.	Лист	№док.	Подп.	Дата	СТ.У(П).60х60х2.3200.Б	Стадия	Лист	Листов
							Р		
Разработал		Воронков			09.02.21	Столбы Промежуточные (Угловые)	afence		

Согласовано

Взам. инв. №

Подп. и дата

Инв. № подл.

Формат: А3

Спецификация деталей

Марка элемента	Дет. N	Кол. шт.	Профиль	Длина, мм	Масса, кг шт.	Масса, кг общ.	Масса, кг марки	Марка стали	Примечание
СТ.У(П).60х60х2.3400.Б	161	1	□60Х2.0 оцинкованный	3400	12.20	12.20		С245	отв.,
	735	1	□60Х2.0 оцинкованный	3400	12.20	12.20		С245	отв.,
							24.40		

Ведомость отправочных элементов

Марка элемента	Кол-во, шт.	Масса, кг Марки	Масса, кг Всех
СТ.У(П).60х60х2.3400.Б	1	24.40	24.40
		Итого:	24.40

СТ.У(П).60х60х2.3400.Б (2630) ТИП 1

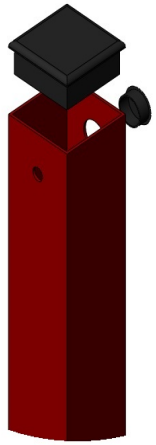

Столб промежуточный

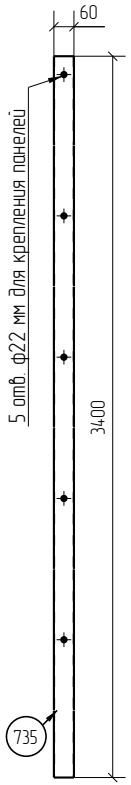

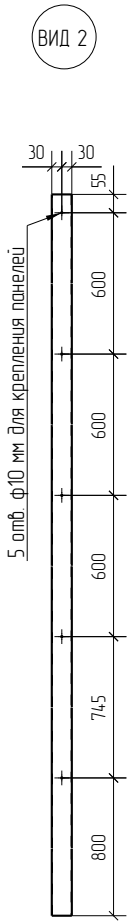

Столб угловой

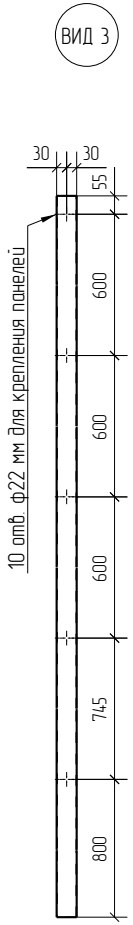

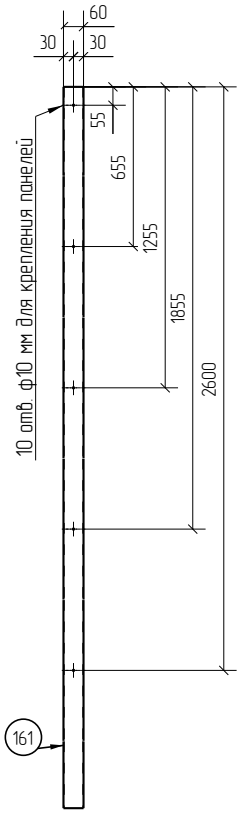

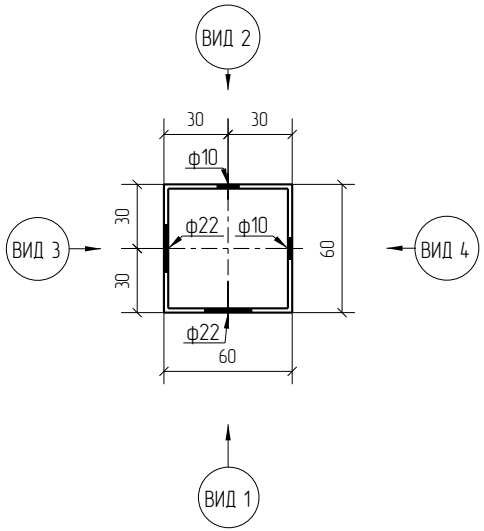

1D

Zn

RAL

Площадь окраски отправочных элементов

Марка элемента	Кол-во, шт.	Площадь, м² Марки	Площадь, м² Всех
СТ.У(П).60х60х2.3400.Б	1	1.63	1.63
		Итого:	1.63

Столб угловой (промежуточный)
из ОЦ (ГЦ) профильной трубы 60х60х2
длиной 3400 мм, под бетонирование
для 1Д и 2Д панелей высотой 2630 мм.
Покрытие: RAL (без покрытия)

Изм.	Кол.уч.	Лист	№док.	Подп.	Дата	СТ.У(П).60х60х2.3400.Б	Стадия	Лист	Листов
							Р		
Разработал		Воронков			09.02.21	Столбы Промежуточные (Угловые)	afence		

Согласовано

Взам. инв. №

Подп. и дата

Инв. № подл.

Формат: А3

Спецификация деталей

Марка элемента	Дет. N	Кол. шт.	Профиль	Длина, мм	Масса, кг шт.	Масса, кг общ.	Масса, кг марки	Марка стали	Примечание
СТ.У(П).60х60х2.3700.Б	165	1	□60Х2.0 оцинкованный	3700	13.27	13.27		С245	отв.,
	746	1	□60Х2.0 оцинкованный	3700	13.27	13.27		С245	отв.,
							26.54		

Ведомость отправочных элементов

Марка элемента	Кол-во, шт.	Масса, кг Марки	Масса, кг Всех
СТ.У(П).60х60х2.3700.Б	1	26.54	26.54
		Итого:	26.54

СТ.У(П).60х60х2.3700.Б (2830) ТИП 1

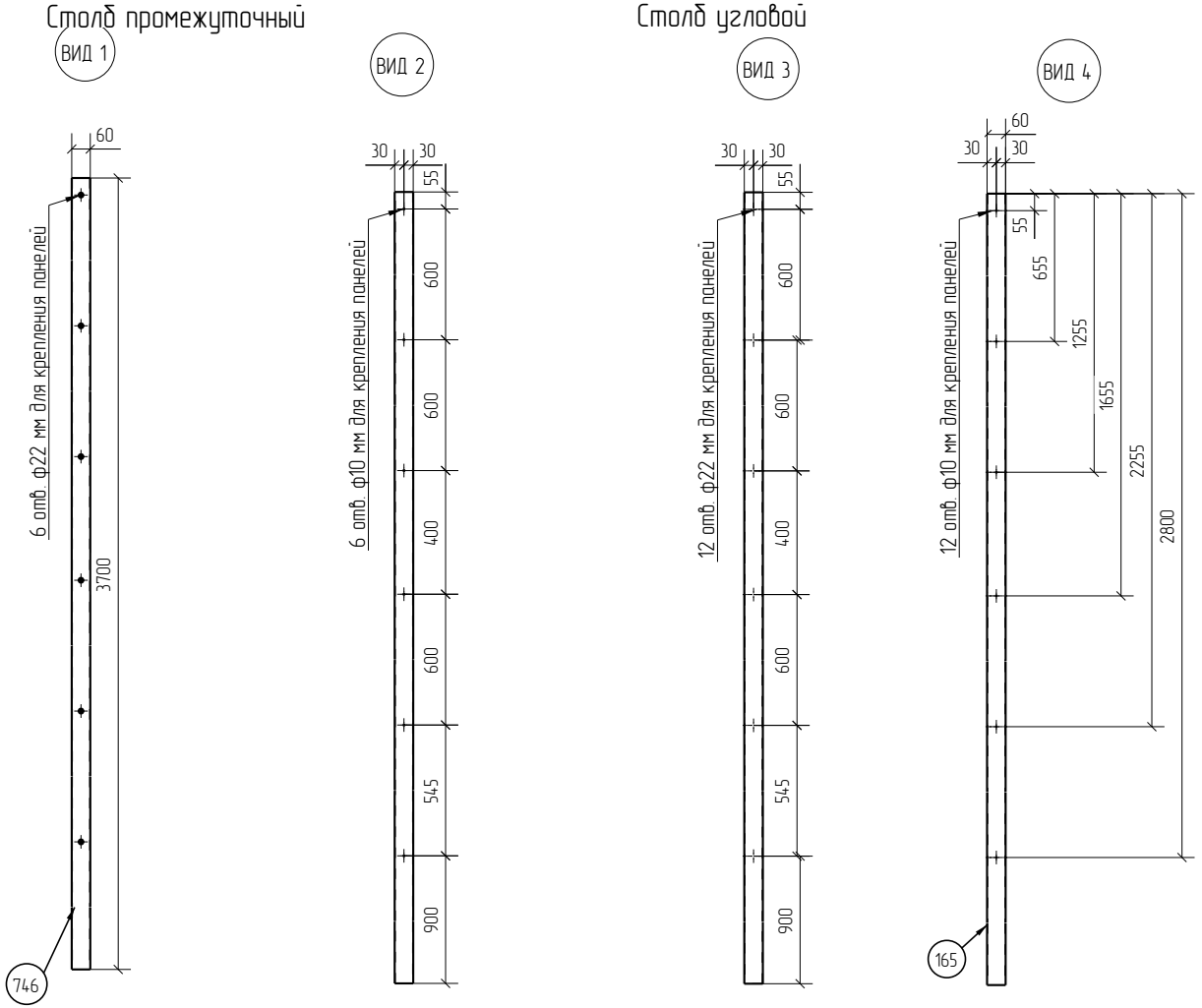

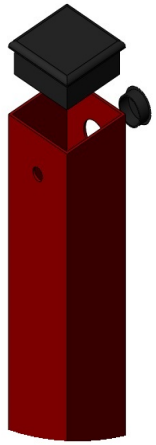

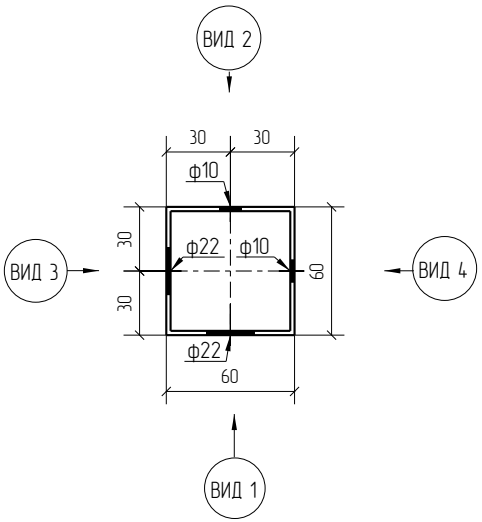

1D

Zn

RAL

Площадь окраски отправочных элементов

Марка элемента	Кол-во, шт.	Площадь, м² Марки	Площадь, м² Всех
СТ.У(П).60х60х2.3700.Б	1	1.78	1.78
		Итого:	1.78

Столб угловой (промежуточный) из ОЦ (ГЦ) профильной трубы 60х60х2 длиной 3700 мм, под бетонирование для 1Д и 2Д панелей высотой 2830 мм. Покрытие: RAL (без покрытия)

Изм.	Кол.уч.	Лист	№док.	Подп.	Дата	СТ.У(П).60х60х2.3700.Б	Стадия	Лист	Листов
							Р		
Разработал		Воронков			09.02.21	Столбы Промежуточные (Угловые)	afence		

Согласовано

Взам. инв. №

Подп. и дата

Инв. № подл.

Формат: А3

Спецификация деталей

Марка элемента	Дет. N	Кол. шт.	Профиль	Длина, мм	Масса, кг шт.	Масса, кг общ.	Масса, кг марки	Марка стали	Примечание
СТ.У(П).60х60х2.4000.Б	166	1	□60Х2.0 оцинкованный	4000	14.35	14.35		С245	отв.,
	747	1	□60Х2.0 оцинкованный	4000	14.35	14.35		С245	отв.,
							28.70		

Ведомость отправочных элементов

Марка элемента	Кол-во, шт.	Масса, кг Марки	Масса, кг Всех
СТ.У(П).60х60х2.4000.Б	1	28.70	28.70
		Итого:	28.70

СТ.У(П).60х60х2.4000.Б (3030) ТИП 1

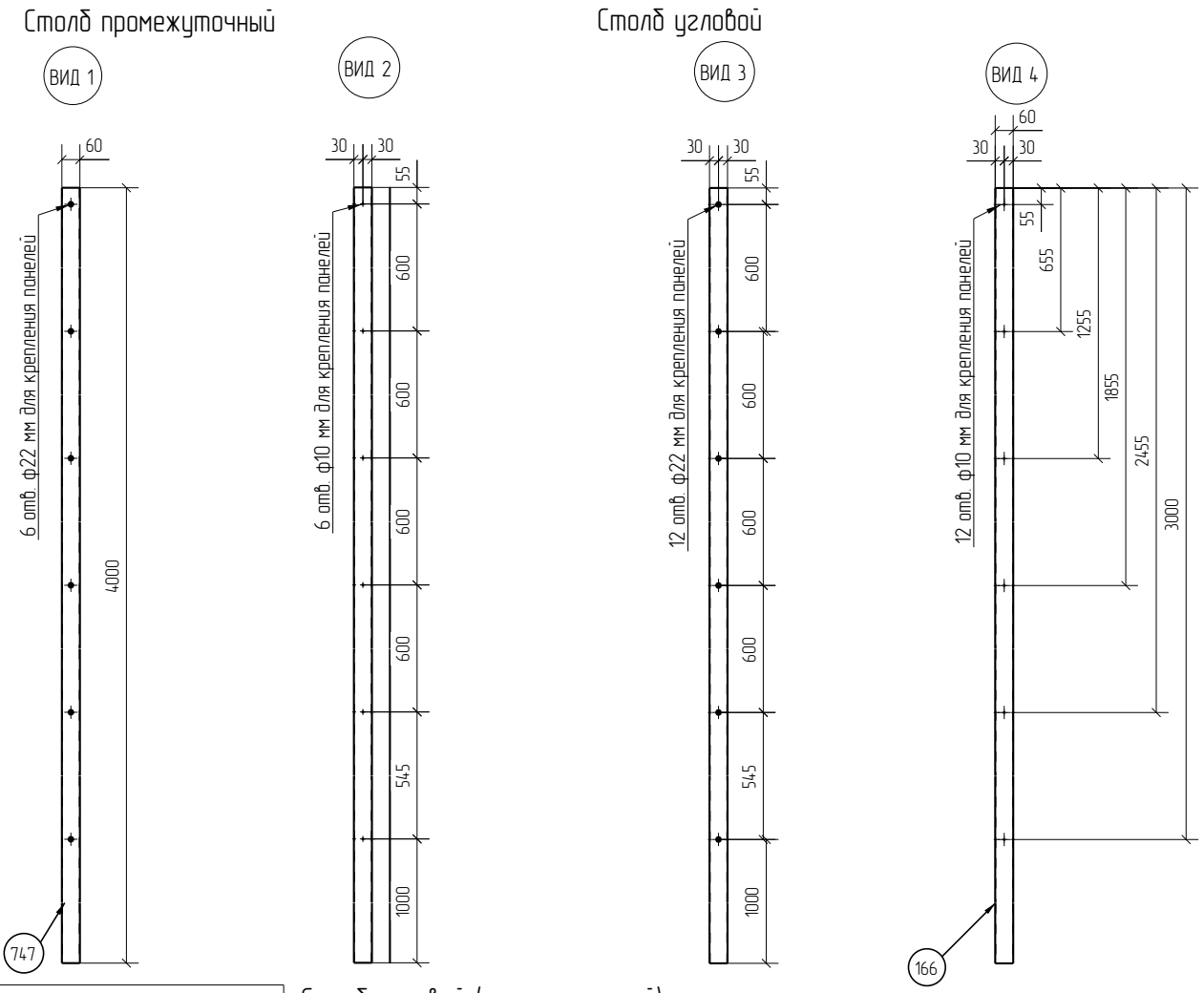

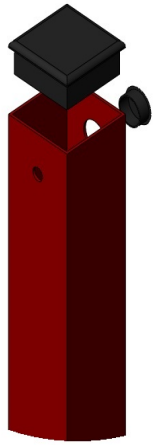

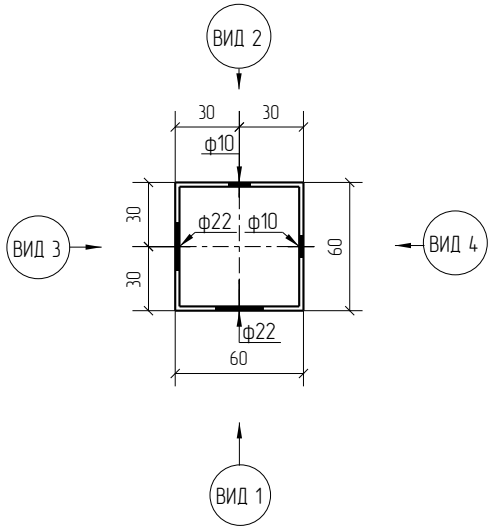

1D

Zn

RAL

Площадь окраски отправочных элементов

Марка элемента	Кол-во, шт.	Площадь, м² Марки	Площадь, м² Всех
СТ.У(П).60х60х2.4000.Б	1	1.92	1.92
		Итого:	1.92

Столб угловой (промежуточный) из ОЦ (ГЦ) профильной трубы 60х60х2 длиной 4000 мм, под бетонирование для 1Д и 2Д панелей высотой 3030 мм. Покрытие: RAL (без покрытия)

Изм.	Кол.уч.	Лист	№док.	Подп.	Дата	СТ.У(П).60х60х2.4000.Б	Стадия	Лист	Листов
							Р		
Разработал		Воронков			09.02.21	Столбы Промежуточные (Угловые)	afence		

Согласовано

Взам. инв. №

Подп. и дата

Инв. № подл.

Формат: А3