Спецификация деталей

Марка элемента	Дет. N	Кол. шт.	Профиль	Длина, мм	Масса, кг шт.	Масса, кг общ.	Масса, кг марки	Марка стали	Примечание
СТ.У(П).80х60х2.800.Б	809	1	☐80Х60Х2.0 оцинкованн	800	3.37	3.37		С245	отв.,
	836	1	☐80Х60Х2.0 оцинкованн	800	3.37	3.37		С245	отв.,
							6.74		

Ведомость отправочных элементов

Марка элемента	Кол-во, шт.	Масса, кг Марки	Масса, кг Всех
СТ.У(П).80х60х2.800.Б	1	6.74	6.74
		Итого:	6.74

СТ.У(П).80х60х2.800.Б (406) ТИП 2

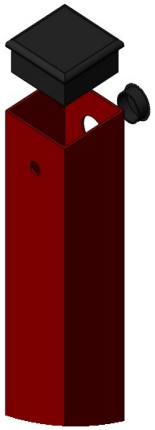

Столб промежуточный

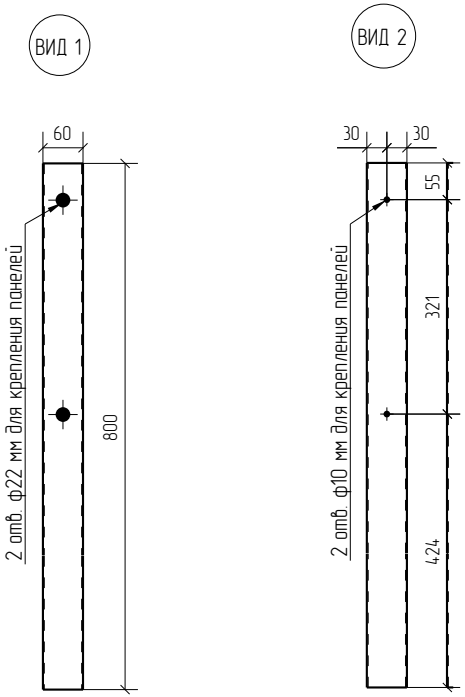

Столб угловой

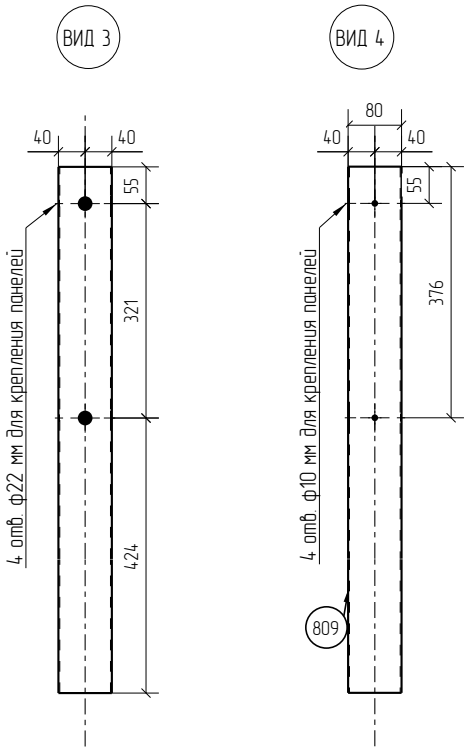

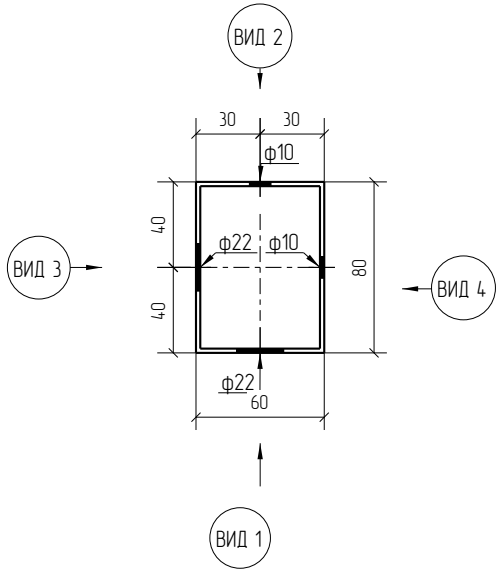

3D

Zn

RAL

Согласовано

Взам. инв. №

Подп. и дата

Инв. № подл.

Площадь окраски отправочных элементов

Марка элемента	Кол-во, шт.	Площадь, м² Марки	Площадь, м² Всех
СТ.У(П).80х60х2.800.Б	1	0.45	0.45
		Итого:	0.45

Столб угловой (промежуточный)
из ОЦ (ГЦ) профильной трубы 80х60х2
длиной 800 мм, под бетонирование
для 3Д панелей высотой 406 мм.
Покрытие: RAL (без покрытия)

Изм.	Кол.уч.	Лист	№док.	Подп.	Дата	СТ.У(П).80х60х2.800.Б	Стадия	Лист	Листов
							Р		
Разработал		Воронков			11.02.21	Столбы Промежуточные (Угловые)	afence		

Формат: А3

Спецификация деталей

Марка элемента	Дет. N	Кол. шт.	Профиль	Длина, мм	Масса, кг шт.	Масса, кг общ.	Масса, кг марки	Марка стали	Примечание
СТ.У(П).80х60х2.1000.Б	816	1	☐80Х60Х2.0 оцинкованн	1000	4.22	4.22		С245	отв.,
	834	1	☐80Х60Х2.0 оцинкованн	1000	4.22	4.22		С245	отв.,
							8.44		

Ведомость отправочных элементов

Марка элемента	Кол-во, шт.	Масса, кг Марки	Масса, кг Всех
СТ.У(П).80х60х2.1000.Б	1	8.44	8.44
		Итого:	8.44

СТ.У(П).80х60х2.1000.Б (606) ТИП 2

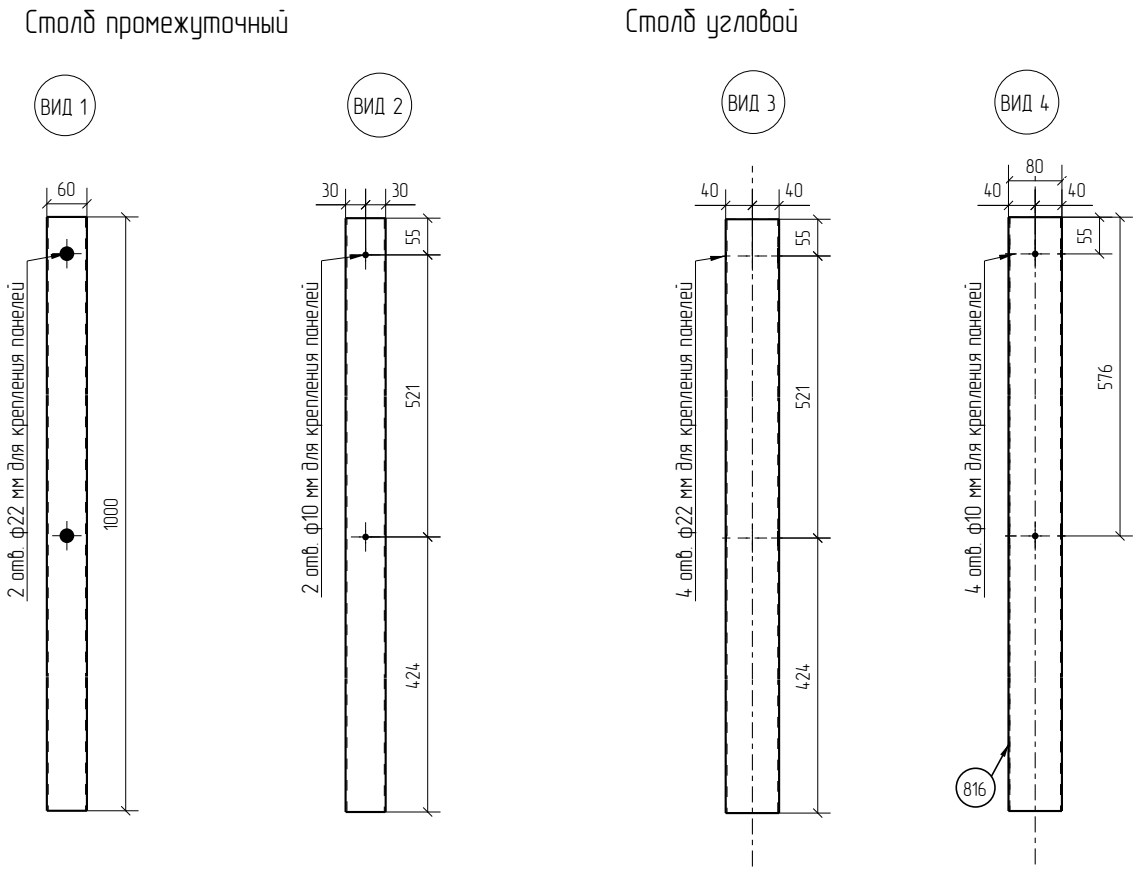

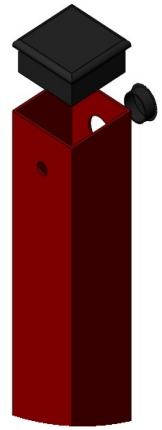

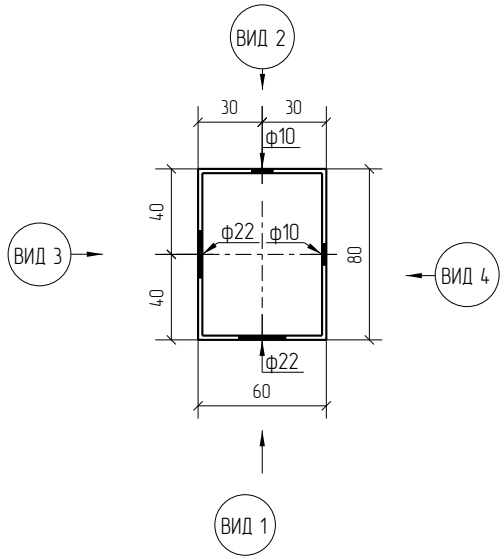

3D

Zn

RAL

Площадь окраски отправочных элементов

Марка элемента	Кол-во, шт.	Площадь, м² Марки	Площадь, м² Всех
СТ.У(П).80х60х2.1000.Б	1	0.56	0.56
		Итого:	0.56

Столб угловой (промежуточный)
из ОЦ (ГЦ) профильной трубы 80х60х2
длиной 1000 мм, под бетонирование
для 3Д панелей высотой 606 мм.
Покрытие: RAL (без покрытия)

Изм.	Кол.уч.	Лист	№док.	Подп.	Дата	СТ.У(П).80х60х2.1000.Б	Стадия	Лист	Листов
							Р		
Разработал		Воронков			11.02.21	Столбы Промежуточные (Угловые)	afence		

Согласовано

Взам. инв. №

Подп. и дата

Инв. № подл.

Формат: А3

Спецификация деталей

Марка элемента	Дет. N	Кол. шт.	Профиль	Длина, мм	Масса, кг шт.	Масса, кг общ.	Масса, кг марки	Марка стали	Примечание
СТ.У(П).80х60х2.1200.Б	810	1	☐80Х60Х2.0 оцинкованн	1200	5.06	5.06		С245	отв.,
	835	1	☐80Х60Х2.0 оцинкованн	1200	5.06	5.06		С245	отв.,
							10.12		

Ведомость отправочных элементов

Марка элемента	Кол-во, шт.	Масса, кг Марки	Масса, кг Всех
СТ.У(П).80х60х2.1200.Б	1	10.12	10.12
		Итого:	10.12

СТ.У(П).80х60х2.1200.Б (782) ТИП 2

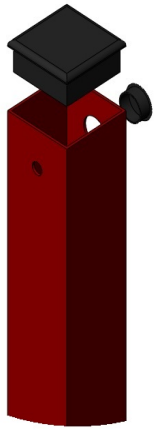

Столб промежуточный

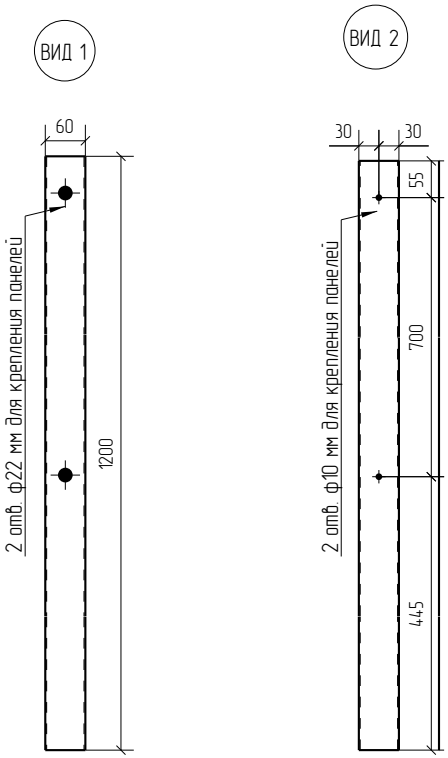

Столб угловой

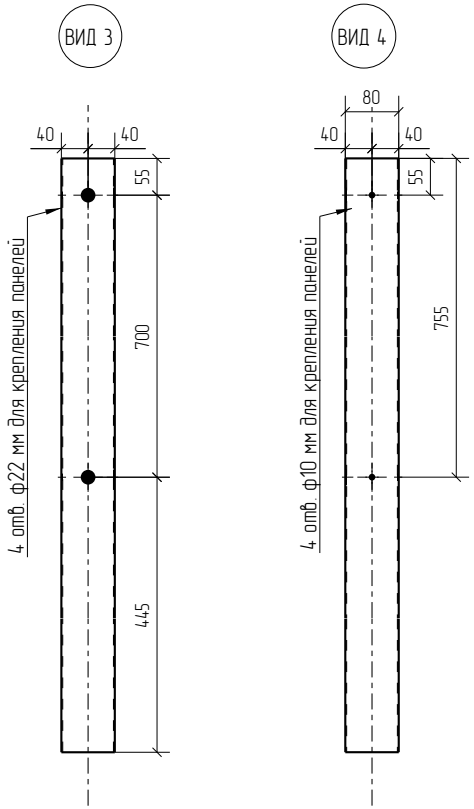

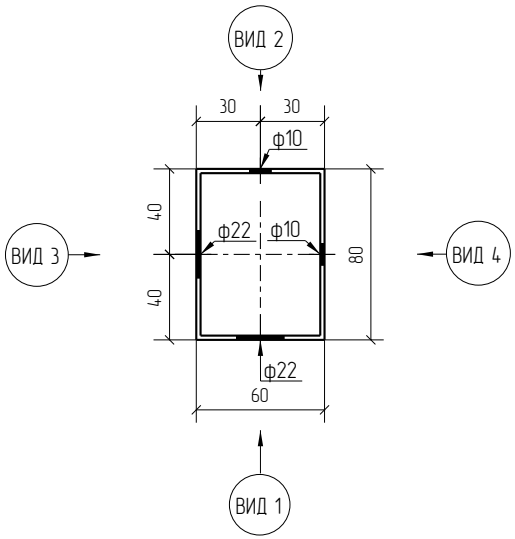

3D

Zn

RAL

Площадь окраски отправочных элементов

Марка элемента	Кол-во, шт.	Площадь, м² Марки	Площадь, м² Всех
СТ.У(П).80х60х2.1200.Б	1	0.67	0.67
		Итого:	0.67

Столб угловой (промежуточный)
из ОЦ (ГЦ) профильной трубы 80х60х2
длиной 1200 мм, под бетонирование
для 3Д панелей высотой 782 мм.
Покрытие: RAL (без покрытия)

Изм.	Кол.уч.	Лист	№док.	Подп.	Дата	СТ.У(П).80х60х2.1200.Б	Стадия	Лист	Листов
							Р		
Разработал		Воронков			11.02.21	Столбы Промежуточные (Угловые)	afence		

Согласовано

Взам. инв. №

Подп. и дата

Инв. № подл.

Формат: А3

Спецификация деталей

Марка элемента	Дет. N	Кол. шт.	Профиль	Длина, мм	Масса, кг шт.	Масса, кг общ.	Масса, кг марки	Марка стали	Примечание
СТ.У(П).80х60х2.1400.Б	827	1	☐80Х60Х2.0 оцинкованн	1400	5.90	5.90		С245	отв.,
	802	1	☐80Х60Х2.0 оцинкованн	1400	5.90	5.90		С245	отв.,
							11.80		

Ведомость отправочных элементов

Марка элемента	Кол-во, шт.	Масса, кг Марки	Масса, кг Всех
СТ.У(П).80х60х2.1400.Б	1	11.80	11.80
		Итого:	11.80

СТ.У(П).80х60х2.1400.Б (982) ТИП 2

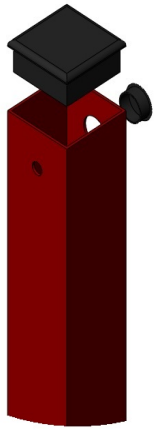

Столб промежуточный

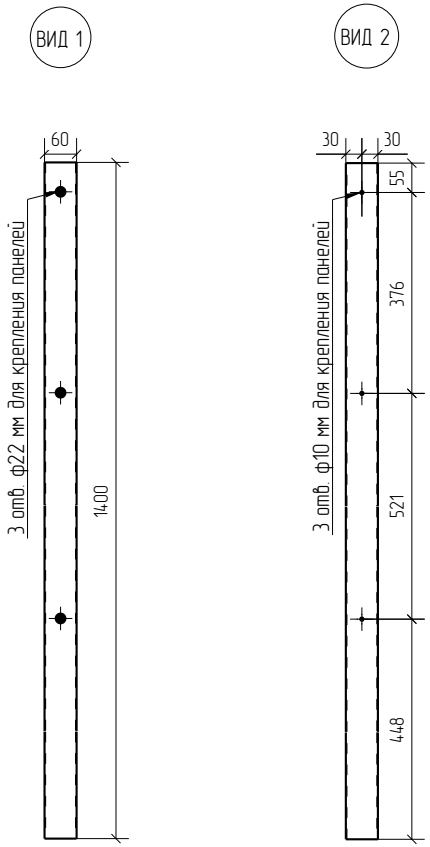

Столб угловой

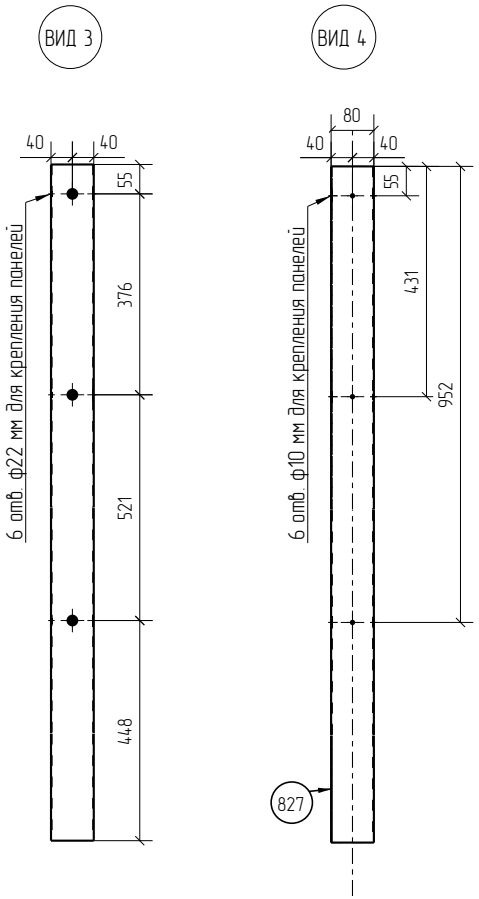

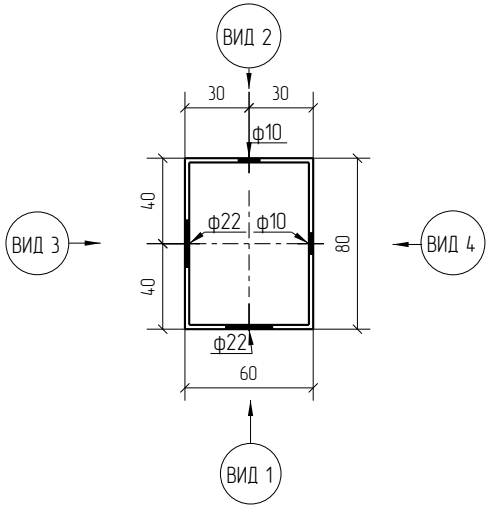

3D

Zn

RAL

Площадь окраски отправочных элементов

Марка элемента	Кол-во, шт.	Площадь, м² Марки	Площадь, м² Всех
СТ.У(П).80х60х2.1400.Б	1	0.78	0.78
		Итого:	0.78

Столб угловой (промежуточный)
из ОЦ (ГЦ) профильной трубы 80х60х2
длиной 1400 мм, под бетонирование
для 3Д панелей высотой 982 мм.
Покрытие: RAL (без покрытия)

Изм.	Кол.уч.	Лист	№док.	Подп.	Дата	СТ.У(П).80х60х2.1400.Б	Стадия	Лист	Листов
							Р		
Разработал		Воронков			11.02.21	Столбы Промежуточные (Угловые)	afence		

Согласовано

Взам. инв. №

Подп. и дата

Инв. № подл.

Формат: А3

Спецификация деталей

Марка элемента	Дет. N	Кол. шт.	Профиль	Длина, мм	Масса, кг шт.	Масса, кг общ.	Масса, кг марки	Марка стали	Примечание
СТ.У(П).80х60х2.1600.Б	828	1	☐80Х60Х2.0 оцинкованн	1600	6.74	6.74		С245	отв.,
	801	1	☐80Х60Х2.0 оцинкованн	1600	6.74	6.74		С245	отв.,
							13.48		

Ведомость отправочных элементов

Марка элемента	Кол-во, шт.	Масса, кг Марки	Масса, кг Всех
СТ.У(П).80х60х2.1600.Б	1	13.48	13.48
		Итого:	13.48

СТ.У(П).80х60х2.1600.Б (1182) ТИП 2

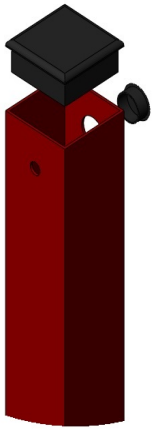

Столб промежуточный

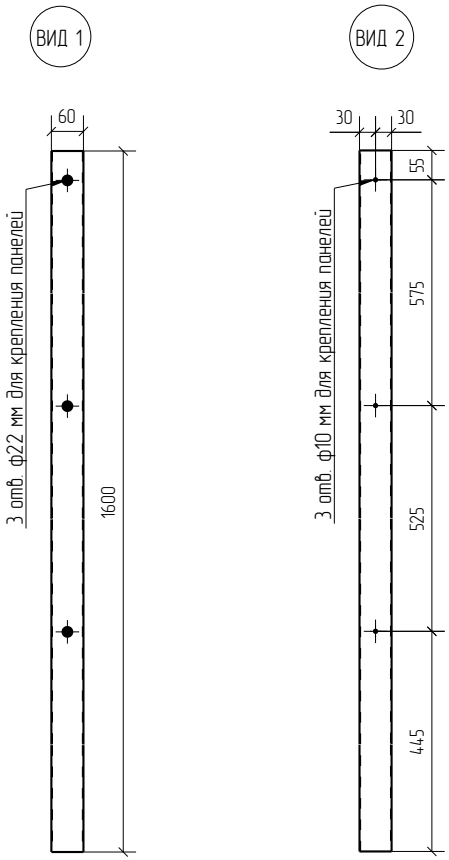

Столб угловой

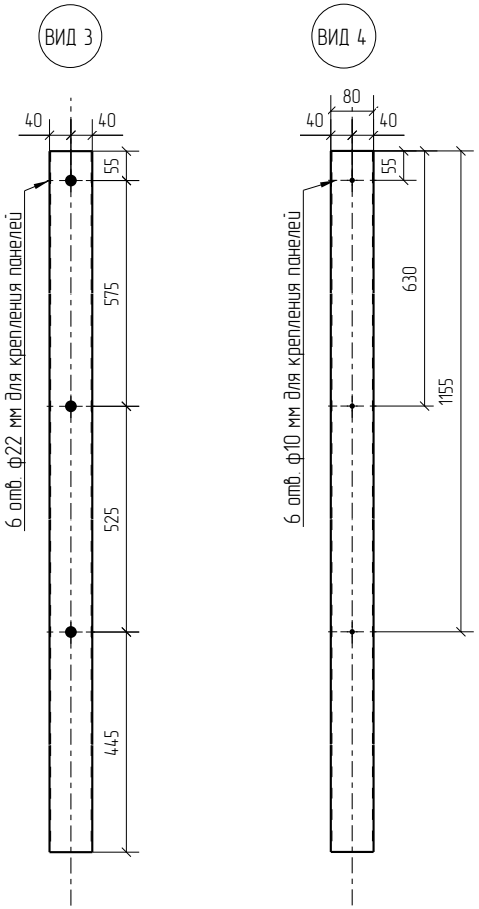

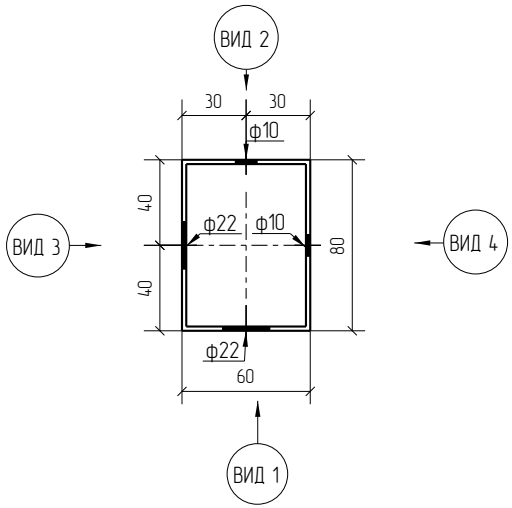

3D

Zn

RAL

Площадь окраски отправочных элементов

Марка элемента	Кол-во, шт.	Площадь, м² Марки	Площадь, м² Всех
СТ.У(П).80х60х2.1600.Б	1	0.89	0.89
		Итого:	0.89

Столб угловой (промежуточный)
из ОЦ (ГЦ) профильной трубы 80х60х2
длиной 1600 мм, под бетонирование
для 3Д панелей высотой 1182 мм.
Покрытие: RAL (без покрытия)

Изм.	Кол.уч.	Лист	№док.	Подп.	Дата	СТ.У(П).80х60х2.1600.Б	Стадия	Лист	Листов
							Р		
Разработал		Воронков			11.02.21	Столбы Промежуточные (Угловые)	afence		

Согласовано

Взам. инв. №

Подп. и дата

Инв. № подл.

Формат: А3

Спецификация деталей

Марка элемента	Дет. N	Кол. шт.	Профиль	Длина, мм	Масса, кг шт.	Масса, кг общ.	Масса, кг марки	Марка стали	Примечание
СТ.У(П).80х60х2.2000.Б	829	1	☐80Х60Х2.0 оцинкованн	2000	8.43	8.43		С245	отв.,
	800	1	☐80Х60Х2.0 оцинкованн	2000	8.43	8.43		С245	отв.,
							16.86		

Ведомость отправочных элементов

Марка элемента	Кол-во, шт.	Масса, кг Марки	Масса, кг Всех
СТ.У(П).80х60х2.2000.Б	1	16.86	16.86
		Итого:	16.86

СТ.У(П).80х60х2.2000.Б (1358) ТИП 2

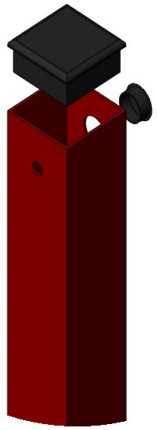

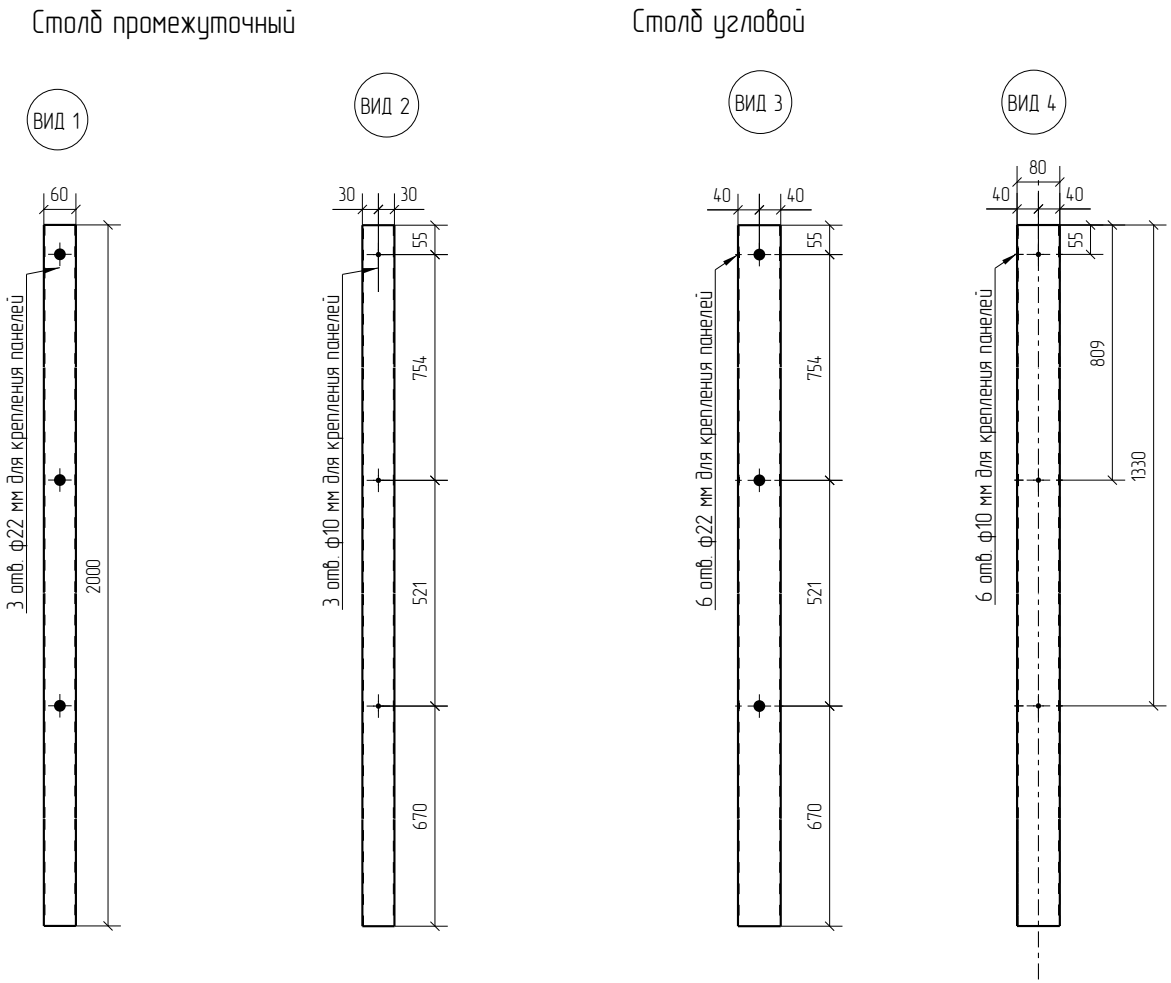

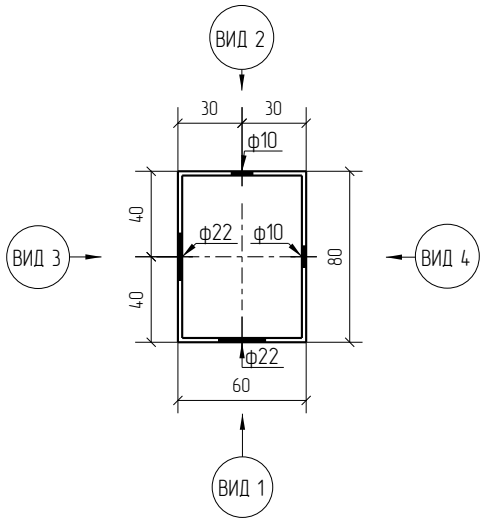

3D

Zn

RAL

Площадь окраски отправочных элементов

Марка элемента	Кол-во, шт.	Площадь, м² Марки	Площадь, м² Всех
СТ.У(П).80х60х2.2000.Б	1	1.12	1.12
		Итого:	1.12

Столб угловой (промежуточный) из ОЦ (ГЦ) профильной трубы 80х60х2 длиной 2000 мм, под бетонирование для 3Д панелей высотой 1358 мм. Покрытие: RAL (без покрытия)

Изм.	Кол.уч.	Лист	№док.	Подп.	Дата	СТ.У(П).80х60х2.2000.Б	Стадия	Лист	Листов
							Р		
Разработал		Воронков			11.02.21	Столбы Промежуточные (Угловые)	afence		

Согласовано

Взам. инв. №

Подп. и дата

Инв. № подл.

Формат: А3

Спецификация деталей

Марка элемента	Дет. N	Кол. шт.	Профиль	Длина, мм	Масса, кг шт.	Масса, кг общ.	Масса, кг марки	Марка стали	Примечание
СТ.У(П).80х60х2.2200.Б	183	1	☐80Х60Х2.0 оцинкованн	2200	9.27	9.27		С245	отв.,
	812	1	☐80Х60Х2.0 оцинкованн	2200	9.27	9.27		С245	отв.,
							18.54		

Ведомость отправочных элементов

Марка элемента	Кол-во, шт.	Масса, кг Марки	Масса, кг Всех
СТ.У(П).80х60х2.2200.Б	1	18.54	18.54
		Итого:	18.54

СТ.У(П).80х60х2.2200.Б (1558) ТИП 2

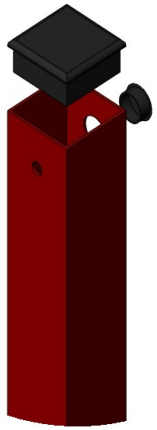

Столб промежуточный

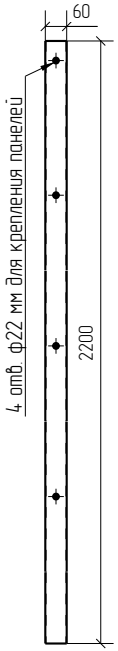

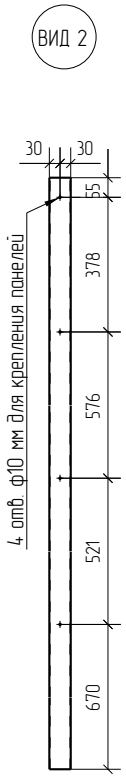

Столб угловой

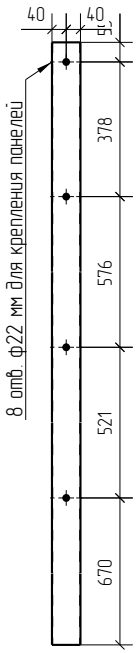

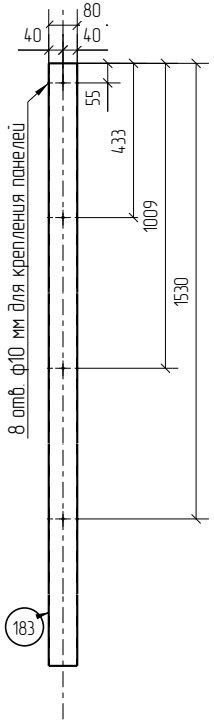

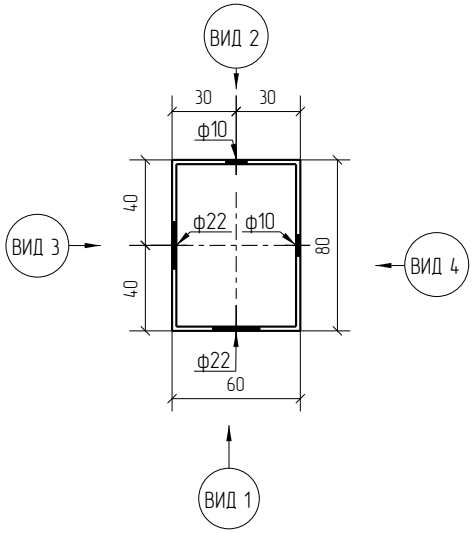

3D

Zn

RAL

Площадь окраски отправочных элементов

Марка элемента	Кол-во, шт.	Площадь, м² Марки	Площадь, м² Всех
СТ.У(П).80х60х2.2200.Б	1	1.23	1.23
		Итого:	1.23

Столб угловой (промежуточный) из ОЦ (ГЦ) профильной трубы 80х60х2 длиной 2200 мм, под бетонирование для 3Д панелей высотой 1558 мм. Покрытие: RAL (без покрытия)

Изм.	Кол.уч.	Лист	№док.	Подп.	Дата	СТ.У(П).80х60х2.2200.Б	Стадия	Лист	Листов
							Р		
Разработал		Воронков			11.02.21	Столбы Промежуточные (Угловые)	afence		

Согласовано

Взам. инв. №

Подп. и дата

Инв. № подл.

Формат: А3

Спецификация деталей

Марка элемента	Дет. N	Кол. шт.	Профиль	Длина, мм	Масса, кг шт.	Масса, кг общ.	Масса, кг марки	Марка стали	Примечание
СТ.У(П).80х60х2.2400.Б	182	1	☐80Х60Х2.0 оцинкованн	2400	10.12	10.12		С245	отв.,
	820	1	☐80Х60Х2.0 оцинкованн	2400	10.12	10.12		С245	отв.,
							20.24		

Ведомость отправочных элементов

Марка элемента	Кол-во, шт.	Масса, кг Марки	Масса, кг Всех
СТ.У(П).80х60х2.2400.Б	1	20.24	20.24
		Итого:	20.24

СТ.У(П).80х60х2.2400.Б (1758) ТИП 2

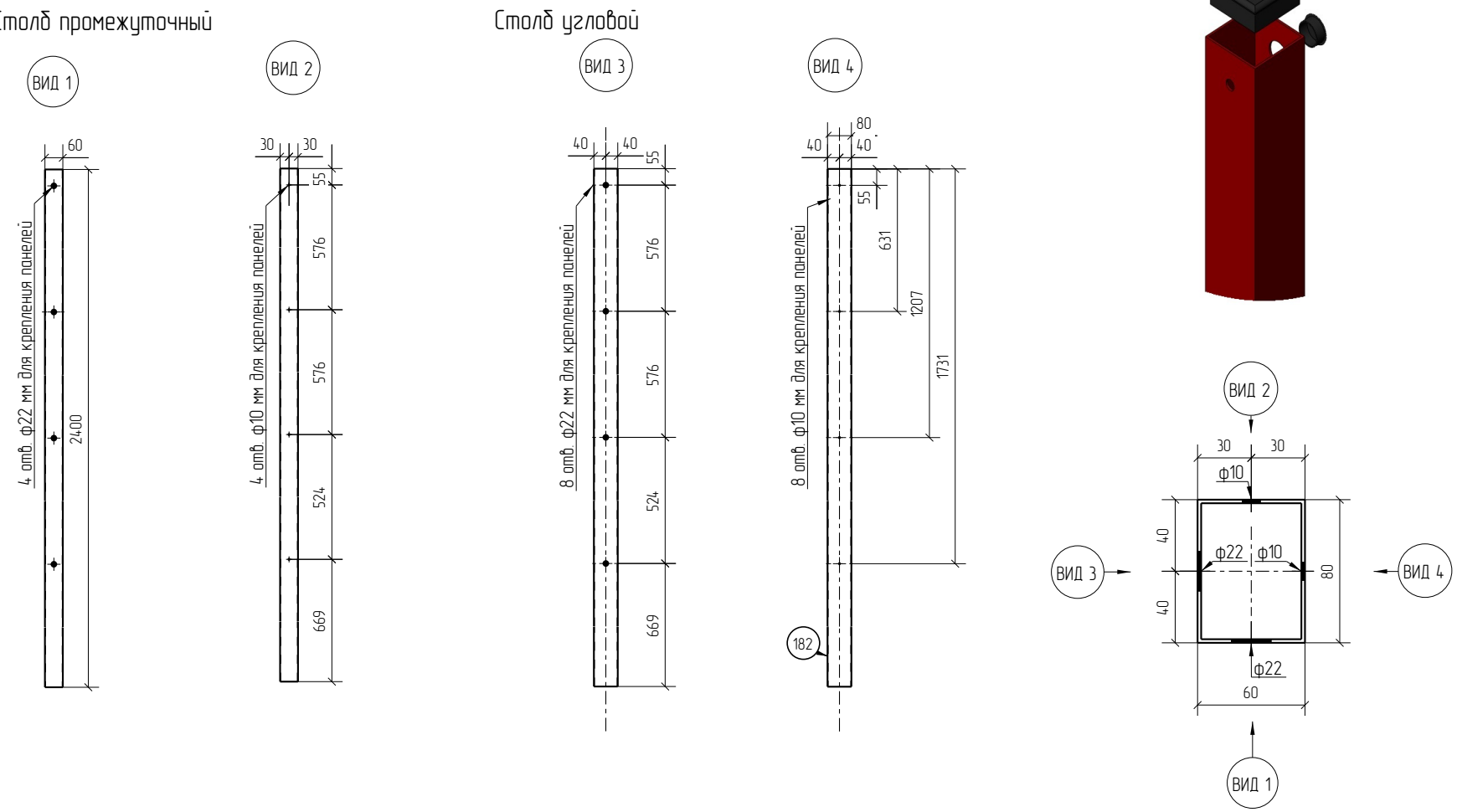

Площадь окраски отправочных элементов

Марка элемента	Кол-во, шт.	Площадь, м² Марки	Площадь, м² Всех
СТ.У(П).80х60х2.2400.Б	1	1.34	1.34
		Итого:	1.34

Столб угловой (промежуточный) из ОЦ (ГЦ) профильной трубы 80х60х2 длиной 2400 мм, под бетонирование для 3Д панелей высотой 1758 мм. Покрытие: RAL (без покрытия)

Изм.	Кол.уч.	Лист	№док.	Подп.	Дата
Разработал	Воронков				11.02.21

СТ.У(П).80х60х2.2400.Б

Столбы Промежуточные (Угловые)

Стадия	Лист	Листов
Р		

afence

Формат: А3

Согласовано

Взам. инв. №

Подп. и дата

Инв. № подл.

Спецификация деталей

Марка элемента	Дет. N	Кол. шт.	Профиль	Длина, мм	Масса, кг шт.	Масса, кг общ.	Масса, кг марки	Марка стали	Примечание
СТ.У(П).80х60х2.2600.Б	181	1	☐80Х60Х2.0 оцинкованн	2600	10.96	10.96		С245	отв.,
	811	1	☐80Х60Х2.0 оцинкованн	2600	10.96	10.96		С245	отв.,
							21.92		

Ведомость отправочных элементов

Марка элемента	Кол-во, шт.	Масса, кг Марки	Масса, кг Всех
СТ.У(П).80х60х2.2600.Б	1	21.92	21.92
		Итого:	21.92

СТ.У(П).80х60х2.2600.Б (1934) ТИП 2

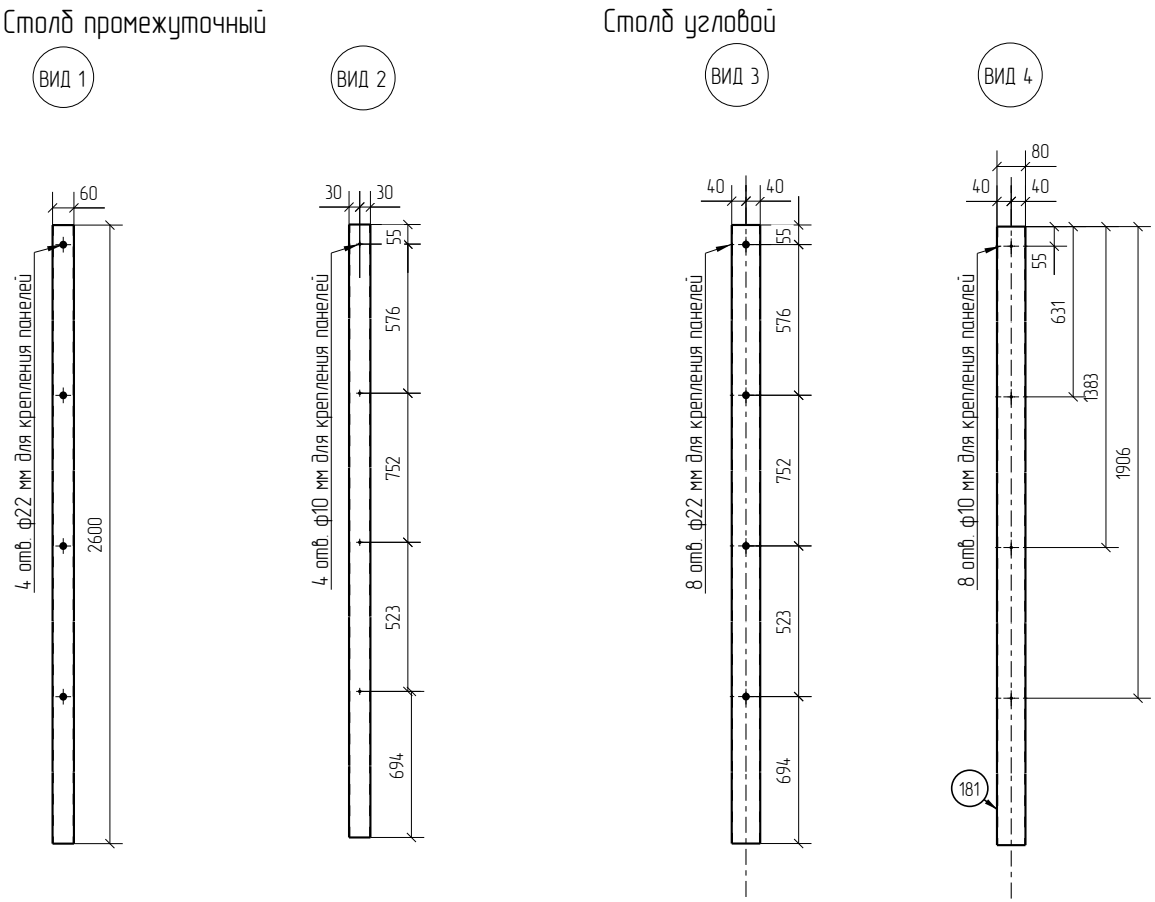

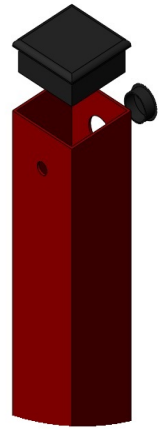

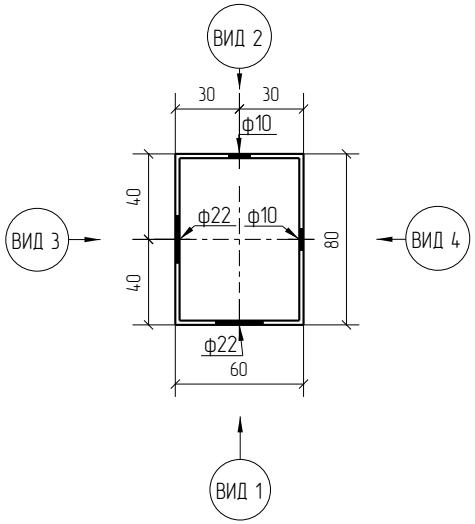

3D

Zn

RAL

Площадь окраски отправочных элементов

Марка элемента	Кол-во, шт.	Площадь, м² Марки	Площадь, м² Всех
СТ.У(П).80х60х2.2600.Б	1	1.45	1.45
		Итого:	1.45

Столб угловой (промежуточный) из ОЦ (ГЦ) профильной трубы 80х60х2 длиной 2600 мм, под бетонирование для 3Д панелей высотой 1934 мм. Покрытие: RAL (без покрытия)

Изм.	Кол.уч.	Лист	№док.	Подп.	Дата	СТ.У(П).80х60х2.2600.Б	Стадия	Лист	Листов
							Р		
Разработал		Воронков			11.02.21	Столбы Промежуточные (Угловые)	afence		

Согласовано

Взам. инв. №

Подп. и дата

Инв. № подл.

Формат: А3

Спецификация деталей

Марка элемента	Дет. N	Кол. шт.	Профиль	Длина, мм	Масса, кг шт.	Масса, кг общ.	Масса, кг марки	Марка стали	Примечание
СТ.У(П).80х60х2.2800.Б	189	1	☐80Х60Х2.0 оцинкованн	2800	11.80	11.80		С245	отв.,
	819	1	☐80Х60Х2.0 оцинкованн	2800	11.80	11.80		С245	отв.,
							23.60		

Ведомость отправочных элементов

Марка элемента	Кол-во, шт.	Масса, кг Марки	Масса, кг Всех
СТ.У(П).80х60х2.2800.Б	1	23.60	23.60
		Итого:	23.60

СТ.У(П).80х60х2.2800.Б (2134) ТИП 2

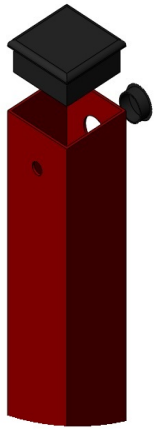

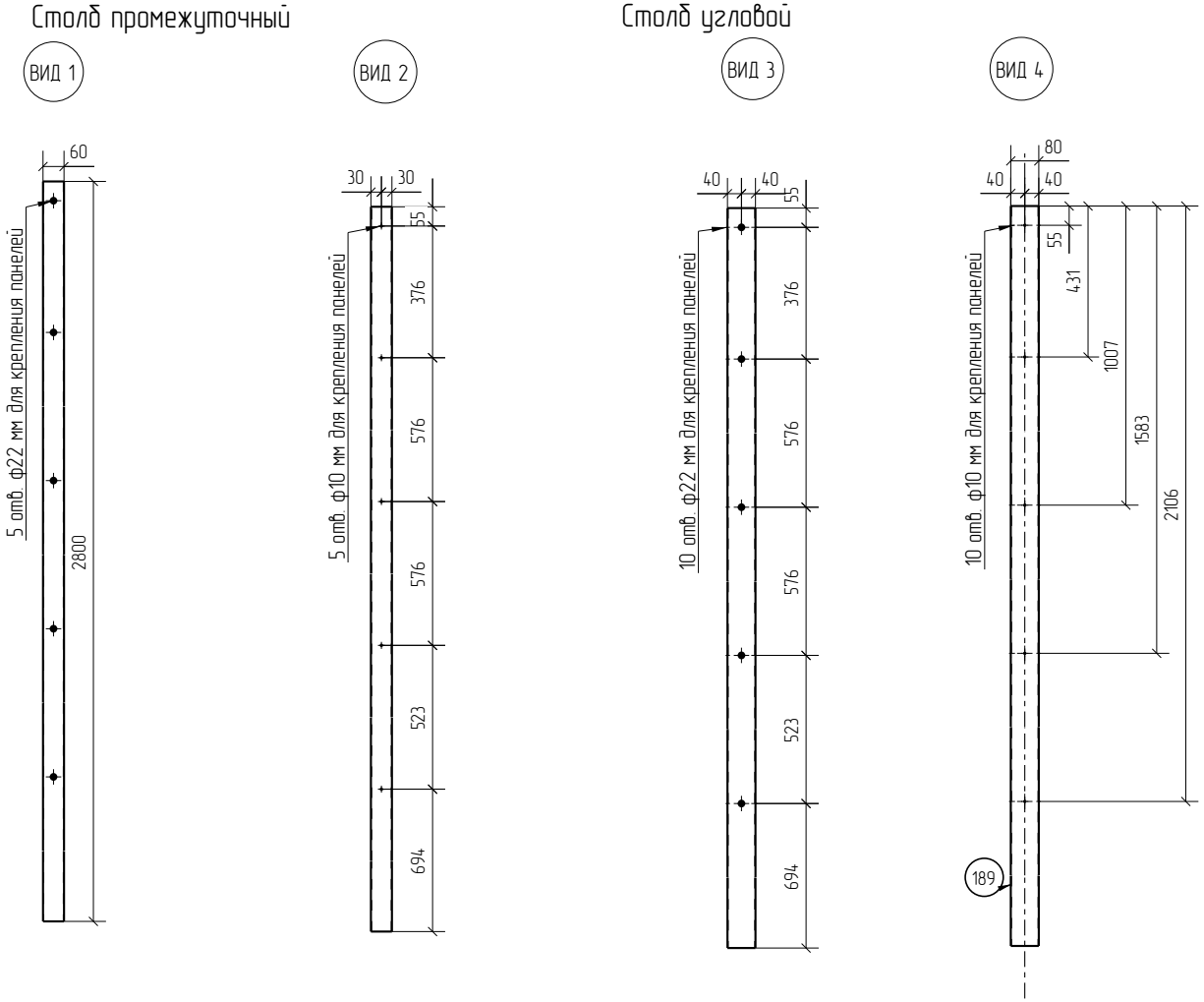

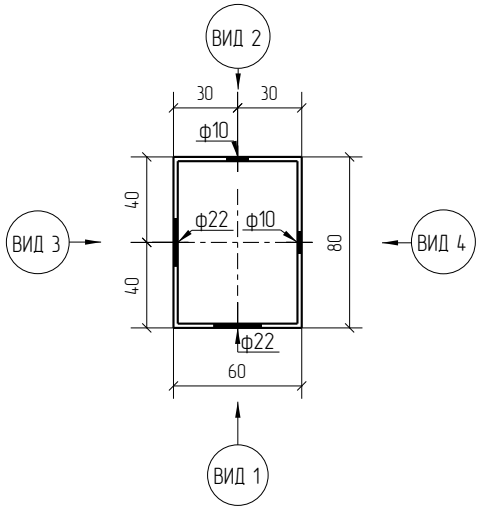

3D

Zn

RAL

Площадь окраски отправочных элементов

Марка элемента	Кол-во, шт.	Площадь, м² Марки	Площадь, м² Всех
СТ.У(П).80х60х2.2800.Б	1	1.56	1.56
		Итого:	1.56

Столб угловой (промежуточный) из ОЦ (ГЦ) профильной трубы 80х60х2 длиной 2800 мм, под бетонирование для 3Д панелей высотой 2134 мм. Покрытие: RAL (без покрытия)

Изм.	Кол.уч.	Лист	№док.	Подп.	Дата	СТ.У(П).80х60х2.2800.Б	Стадия	Лист	Листов
							Р		
Разработал		Воронков			11.02.21	Столбы Промежуточные (Угловые)	afence		

Согласовано

Взам. инв. №

Подп. и дата

Инв. № подл.

Формат: А3

Спецификация деталей

Марка элемента	Дет. N	Кол. шт.	Профиль	Длина, мм	Масса, кг шт.	Масса, кг общ.	Масса, кг марки	Марка стали	Примечание
СТ.У(П).80х60х2.3200.Б	188	1	☐80Х60Х2.0 оцинкованн	3200	13.49	13.49		С245	отв.,
	818	1	☐80Х60Х2.0 оцинкованн	3200	13.49	13.49		С245	отв.,
							26.98		

Ведомость отправочных элементов

Марка элемента	Кол-во, шт.	Масса, кг Марки	Масса, кг Всех
СТ.У(П).80х60х2.3200.Б	1	26.98	26.98
		Итого:	26.98

СТ.У(П).80х60х2.3200.Б (2334) ТИП 2

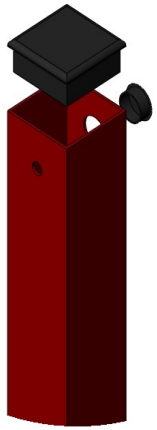

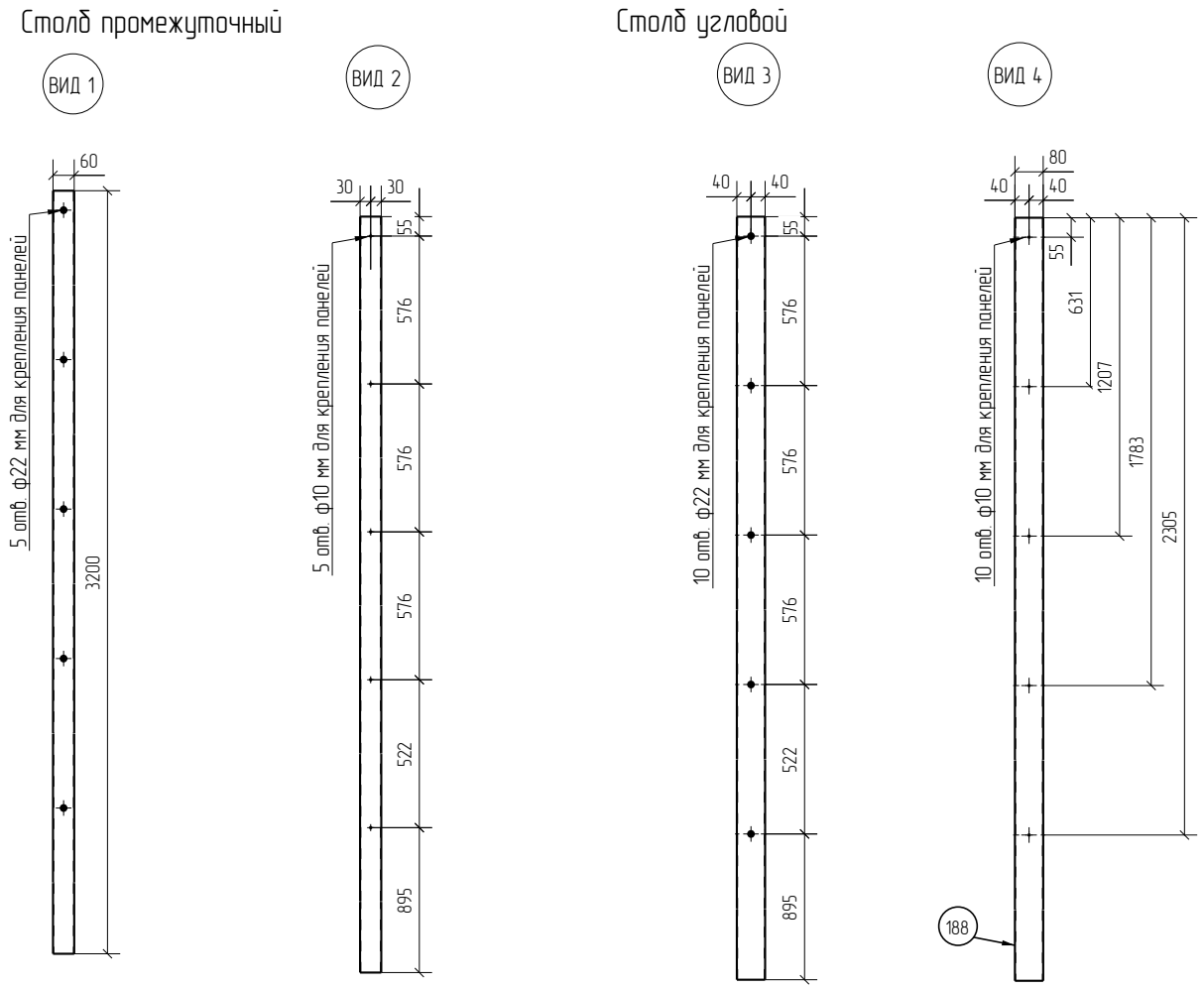

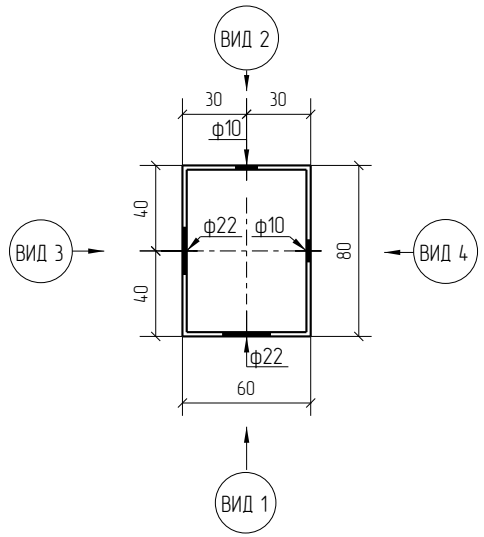

3D

Zn

RAL

Площадь окраски отправочных элементов

Марка элемента	Кол-во, шт.	Площадь, м² Марки	Площадь, м² Всех
СТ.У(П).80х60х2.3200.Б	1	1.79	1.79
		Итого:	1.79

Столб угловой (промежуточный)
из ОЦ (ГЦ) профильной трубы 80х60х2
длиной 3200 мм, под бетонирование
для 3Д панелей высотой 2334 мм.
Покрытие: RAL (без покрытия)

Изм.	Кол.уч.	Лист	№док.	Подп.	Дата
Разработал	Воронков				11.02.21

СТ.У(П).80х60х2.3200.Б

Столбы Промежуточные (Угловые)

Стадия	Лист	Листов
Р		

afence

Формат: А3

Согласовано

Взам. инв. №

Подп. и дата

Инв. № подл.

Спецификация деталей

Марка элемента	Дет. N	Кол. шт.	Профиль	Длина, мм	Масса, кг шт.	Масса, кг общ.	Масса, кг марки	Марка стали	Примечание
СТ.У(П).80х60х2.3400.Б	187	1	☐80Х60Х2.0 оцинкованн	3400	14.33	14.33		С245	отв.,
	817	1	☐80Х60Х2.0 оцинкованн	3400	14.33	14.33		С245	отв.,
							28.66		

Ведомость отправочных элементов

Марка элемента	Кол-во, шт.	Масса, кг Марки	Масса, кг Всех
СТ.У(П).80х60х2.3400.Б	1	28.66	28.66
		Итого:	28.66

СТ.У(П).80х60х2.3400.Б (2534) ТИП 2

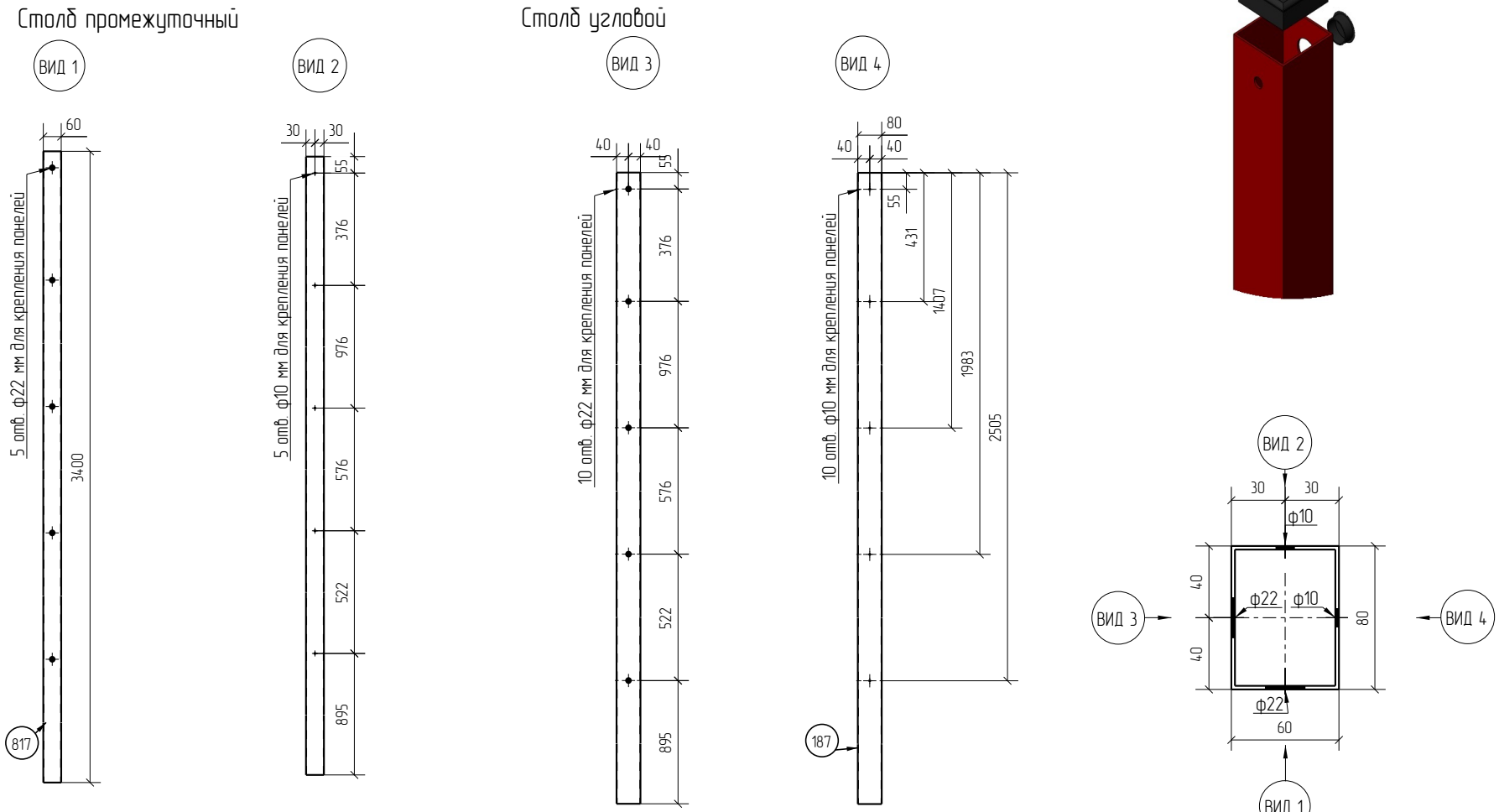

Площадь окраски отправочных элементов

Марка элемента	Кол-во, шт.	Площадь, м² Марки	Площадь, м² Всех
СТ.У(П).80х60х2.3400.Б	1	1.90	1.90
		Итого:	1.90

Столб угловой (промежуточный)
из ОЦ (ГЦ) профильной трубы 80х60х2
длиной 3400 мм, под бетонирование
для 3Д панелей высотой 2534 мм.
Покрытие: RAL (без покрытия)

Изм.	Кол.уч.	Лист	№док.	Подп.	Дата	СТ.У(П).80х60х2.3400.Б	Стадия	Лист	Листов
							Р		
Разработал		Воронков			11.02.21	Столбы Промежуточные (Угловые)	afence		

Согласовано

Взам. инв. №

Подп. и дата

Инв. № подл.

Формат: А3

Спецификация деталей

Марка элемента	Дет. N	Кол. шт.	Профиль	Длина, мм	Масса, кг шт.	Масса, кг общ.	Масса, кг марки	Марка стали	Примечание
СТ.У(П).80х60х2.3700.Б	798	1	☐80Х60Х2.0 оцинкованн	3700	15.60	15.60		С245	отв.,
	832	1	☐80Х60Х2.0 оцинкованн	3700	15.60	15.60		С245	отв.,
							31.20		

Ведомость отправочных элементов

Марка элемента	Кол-во, шт.	Масса, кг Марки	Масса, кг Всех
СТ.У(П).80х60х2.3700.Б	1	31.20	31.20
		Итого:	31.20

СТ.У(П).80х60х2.3700.Б (2734) ТИП 2

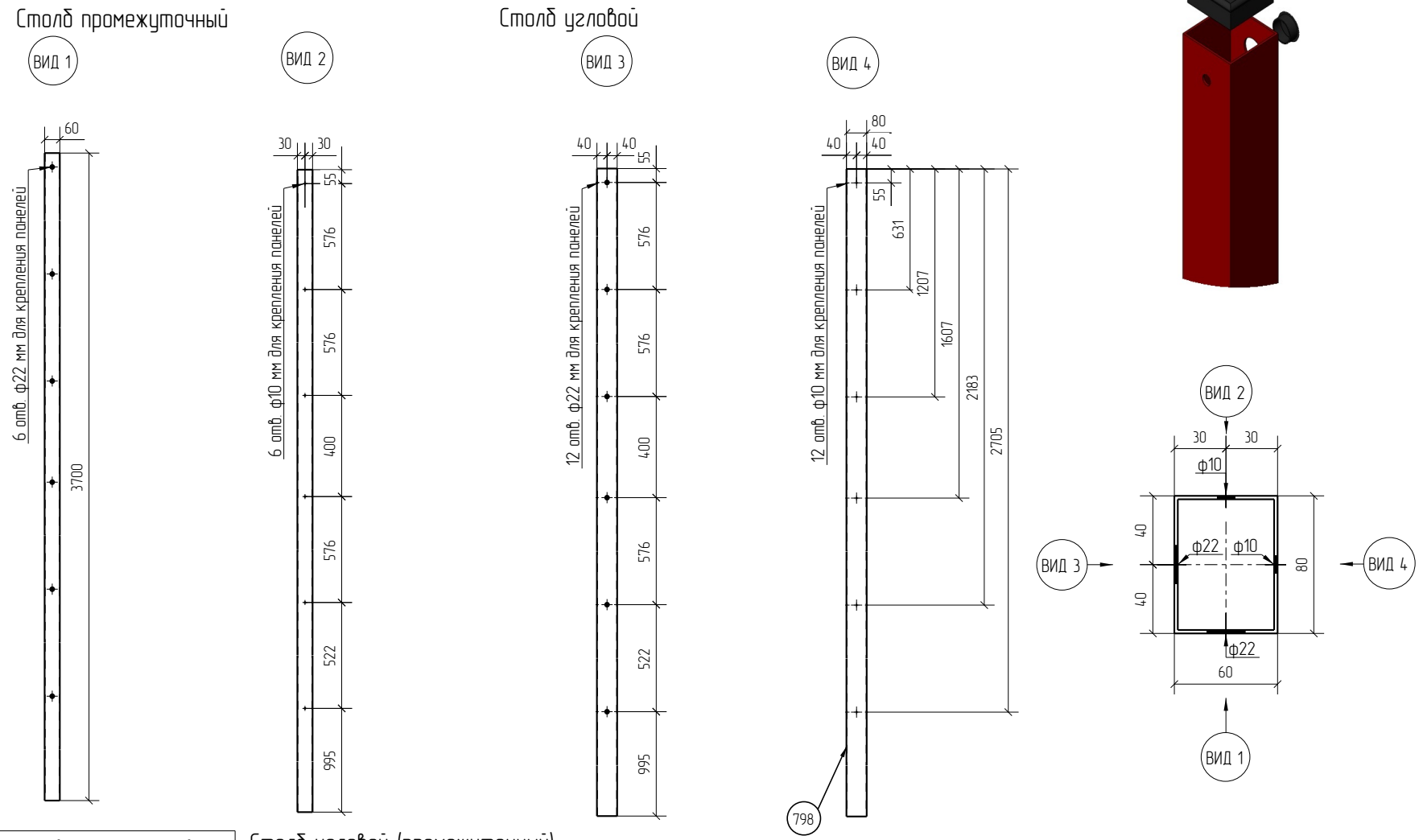

Площадь окраски отправочных элементов

Марка элемента	Кол-во, шт.	Площадь, м² Марки	Площадь, м² Всех
СТ.У(П).80х60х2.3700.Б	1	2.07	2.07
		Итого:	2.07

Столб угловой (промежуточный)
из ОЦ (ГЦ) профильной трубы 80х60х2
длиной 3700 мм, под бетонирование
для 3Д панелей высотой 2734 мм.
Покрытие: RAL (без покрытия)

Изм.	Кол.уч.	Лист	№док.	Подп.	Дата	СТ.У(П).80х60х2.3700.Б	Стадия	Лист	Листов
							Р		
Разработал		Воронков			11.02.21	Столбы Промежуточные (Угловые)	afence		

Согласовано

Взам. инв. №

Подп. и дата

Инв. № подл.

Формат: А3

Спецификация деталей

Марка элемента	Дет. N	Кол. шт.	Профиль	Длина, мм	Масса, кг шт.	Масса, кг общ.	Масса, кг марки	Марка стали	Примечание
СТ.У(П).80х60х2.4000.Б	799	1	☐80Х60Х2.0 оцинкованн	4000	16.86	16.86		С245	отв.,
	833	1	☐80Х60Х2.0 оцинкованн	4000	16.86	16.86		С245	отв.,
							33.72		

Ведомость отправочных элементов

Марка элемента	Кол-во, шт.	Масса, кг Марки	Масса, кг Всех
СТ.У(П).80х60х2.4000.Б	1	33.72	33.72
		Итого:	33.72

СТ.У(П).80х60х2.4000.Б (2934) ТИП 2

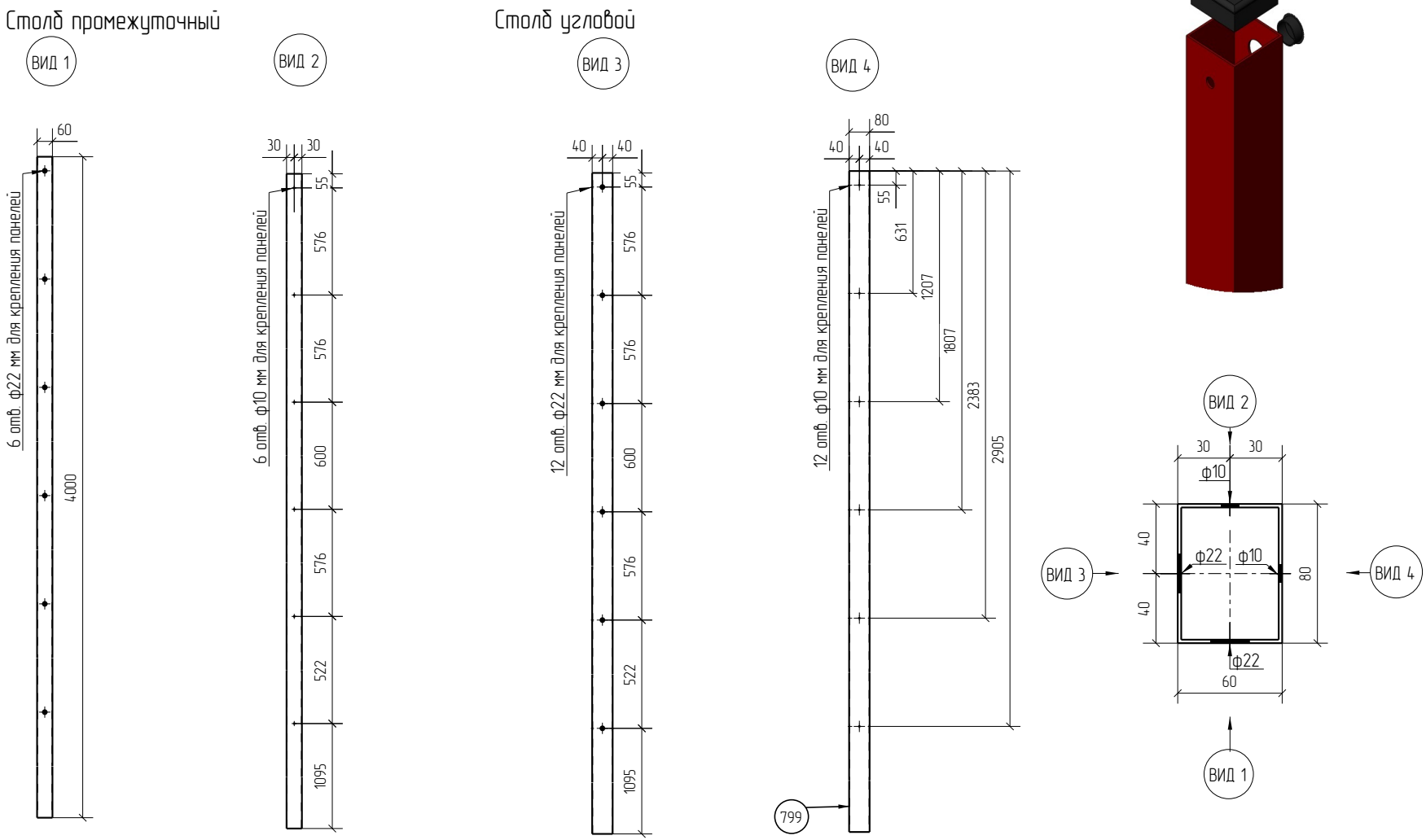

3D

Zn

RAL

Площадь окраски отправочных элементов

Марка элемента	Кол-во, шт.	Площадь, м² Марки	Площадь, м² Всех
СТ.У(П).80х60х2.4000.Б	1	2.23	2.23
		Итого:	2.23

Столб угловой (промежуточный) из ОЦ (ГЦ) профильной трубы 80х60х2 длиной 4000 мм, под бетонирование для 3Д панелей высотой 2934 мм. Покрытие: RAL (без покрытия)

Изм.	Кол.уч.	Лист	№док.	Подп.	Дата	СТ.У(П).80х60х2.4000.Б	Стадия	Лист	Листов
							Р		
Разработал		Воронков			11.02.21	Столбы Промежуточные (Угловые)	afence		

Согласовано

Взам. инв. №

Подп. и дата

Инв. № подл.

Формат: А3