afence.KP.900.L

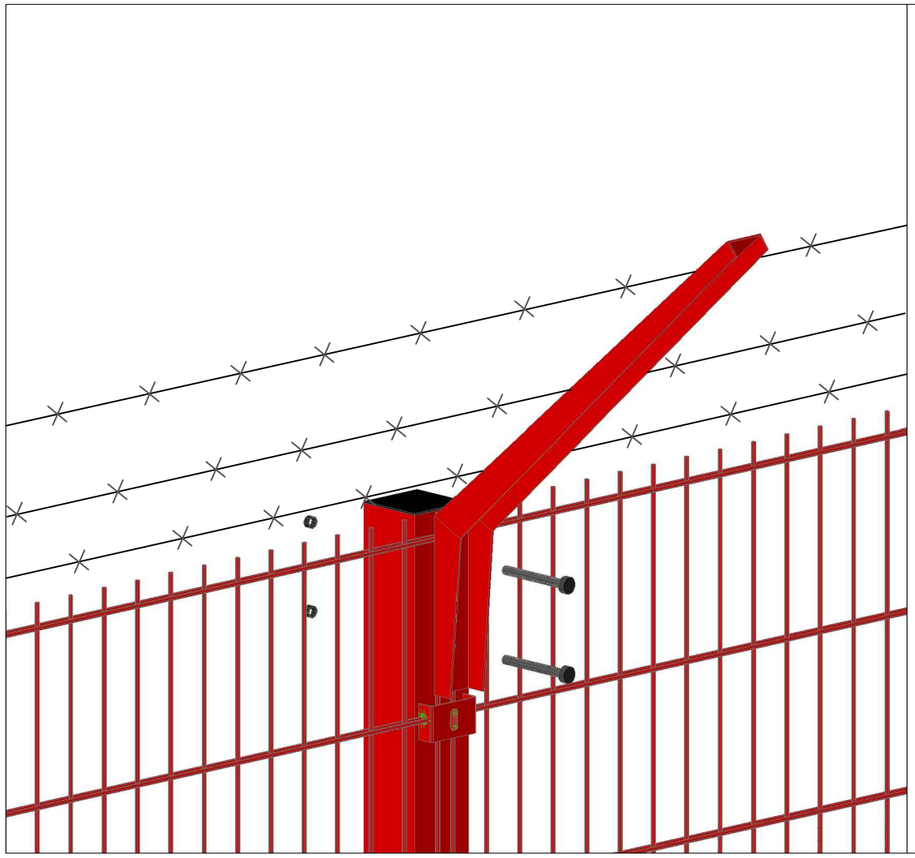

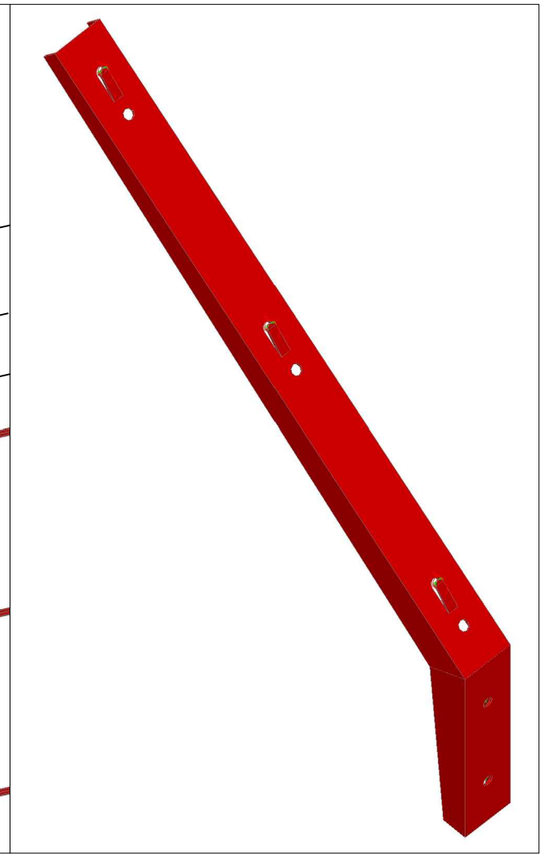

СПЕЦИФИКАЦИЯ

Марка элемента	№ детали	Кол-во шт. т	Кол-во шт. н	Сечение	Длина мм	Вес, кг одной детали	Вес, кг всех шт.	Вес, кг элемента	Марка стали	Примечание
afence. KP.900.L	3000	1		Гнут.лист 2	800	2.0	2.0	2.0	C245	
		КИМ 3 %					0.11			

Ведомость отправочных элементов

Марка элемента	Кол-во шт.	Вес, кгс одного элемента	Вес, кгс всех
afence.KP.900.L	1	2.0	2.0
Проволока	1	0,0	0,0
АКЛ,СББ-900	1	0,0	0,0
Общий вес			2.0

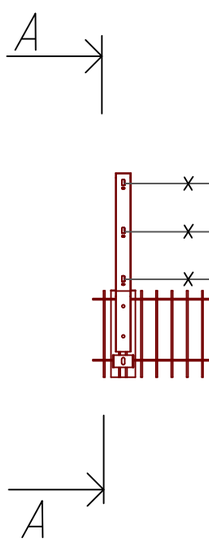

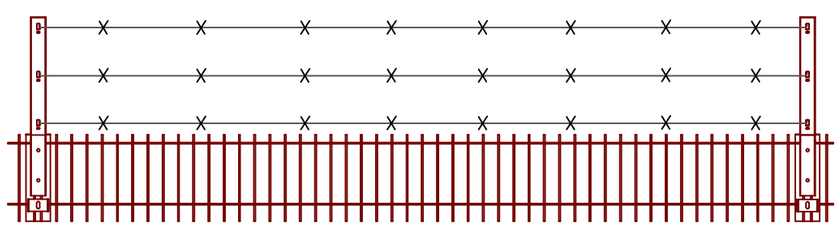

A - A

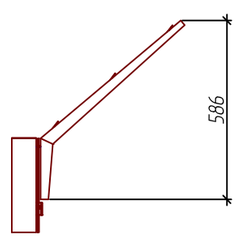

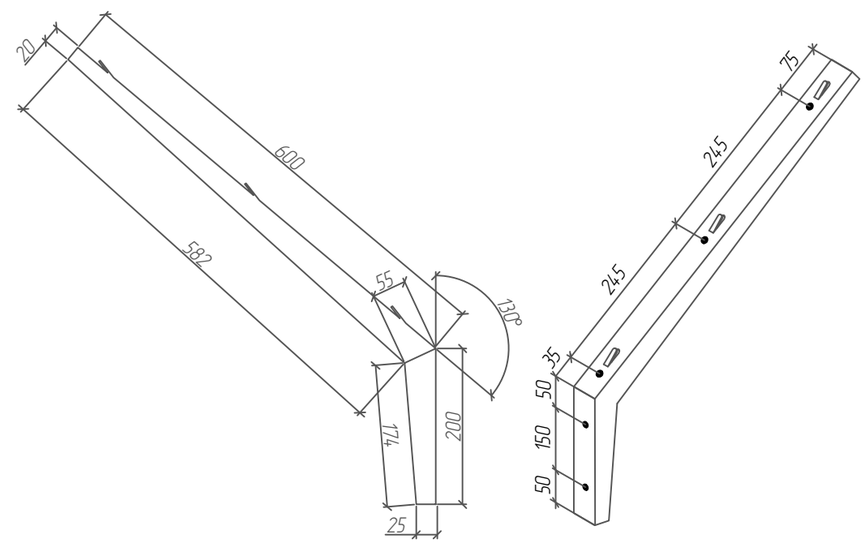

1. Покрытие - порошковая покраска по каталогу RAL на выбор.

Изм.	Кол.уч.	Ф.И.О.	Подп.	Дата		Вес	Лист	Листов
Разработал		Срыбник С.А.			afence.KP.900.L	2.0		
Проверил		Лагутин Ю.А.			L-образный кронштейн для крепления спирального барьера безопасности.	afence		

Согласовано

Взам. инв. №

Подп. и дата

Инв. № подл.

Формат А3