Спецификация деталей

Марка элемента	Дет. N	Кол. шт.	Профиль	Длина, мм	Масса, кг шт.	Масса, кг общ.	Масса, кг марки	Марка стали	Примечание
ПН.2Д.5.50Х200.3000Х1630.0Ц	2	18	∅5 оцинкованный	3005	0.46	8.28		С245	
	10	61	∅5 оцинкованный	1630	0.25	15.25		С245	
							23.53		

Ведомость отправочных элементов

Марка элемента	Кол-во, шт.	Масса, кг Марки	Масса, кг Всех
ПН.2Д.5.50Х200.3000Х1630.0Ц	1	23.53	23.53
		Итого:	23.53

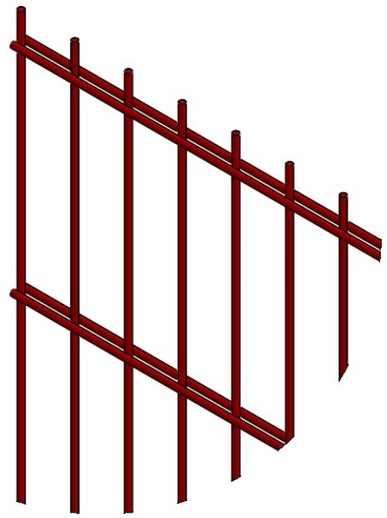

ПН.2Д.5.50Х200.3000Х1630.0Ц

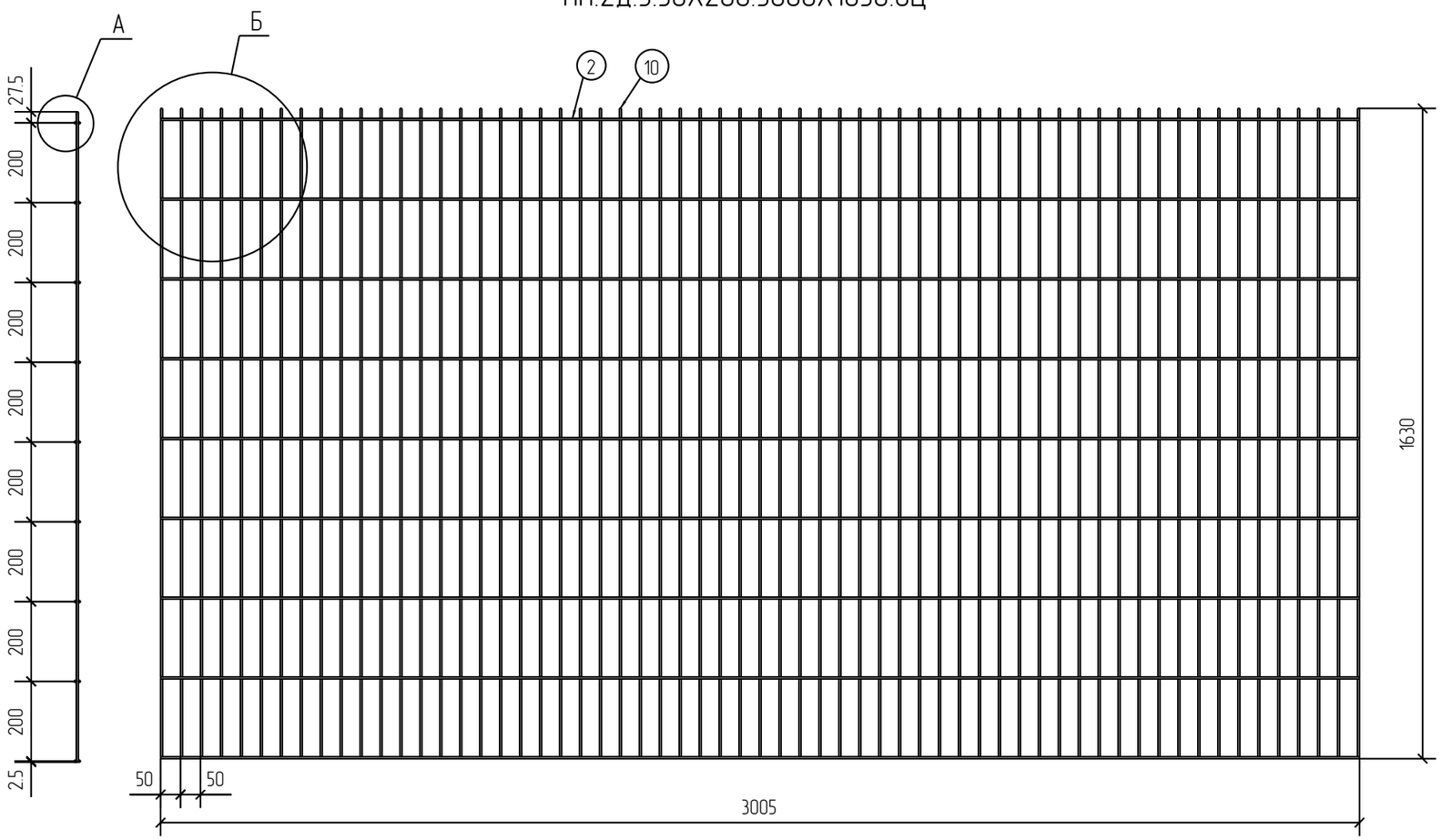

Узел А

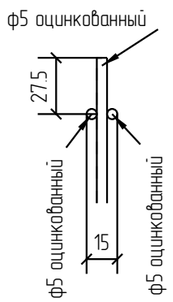

Узел Б

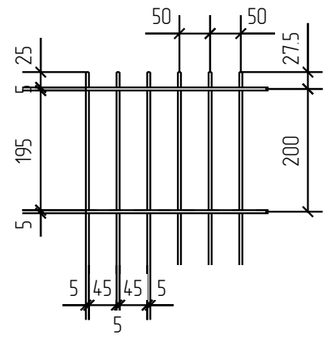

2D

Zn

Площадь окраски отправочных марок

Марка элемента	Кол-во, шт.	Площадь, м² Марки	Площадь, м² Всех
ПН.2Д.5.50Х200.3000Х1630.0Ц	1	2.35	2.35
		Итого:	2.35

Описание: Панель 2D, из прутка ф 5 мм, двойной горизонтальный пруток, ячейка 50х200 мм по осям прутков, ширина 3000 мм, высота 1630 мм
Покрытие: без покраски

Изм.	Кол.уч.	Лист	№док.	Подп.	Дата	ПН.2Д.5.50Х200.3000Х1630.0Ц	Стадия	Лист	Листов
							Р		
Разработал		Ивлиева			07.06.18	Панель 2D			

Согласовано

Взам. инв. №

Подп. и дата

Инв. № подл.

Формат: А3