Спецификация деталей

Марка элемента	Дет. N	Кол. шт.	Профиль	Длина, мм	Масса, кг шт.	Масса, кг общ.	Масса, кг марки	Марка стали	Примечание
ПН.2Д.5.50х200.3000х830.ГЦ	2	10	∅5	3005	0.46	4.60		С245	
	6	61	∅5	830	0.13	7.93		С245	
							12.53		

Ведомость отправочных элементов

Марка элемента	Кол-во, шт.	Масса, кг Марки	Масса, кг Всех
ПН.2Д.5.50х200.3000х830.ГЦ	1	12.53	12.53
		Итого:	12.53

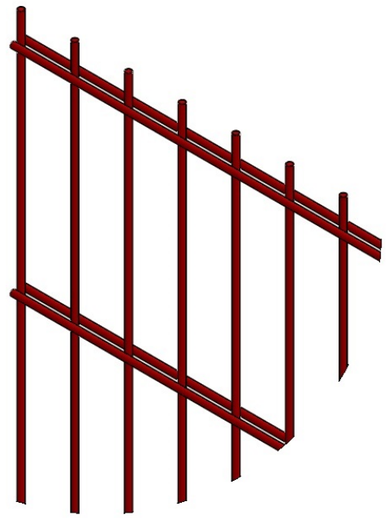

ПН.2Д.5.50х200.3000х830.ГЦ

Узел А

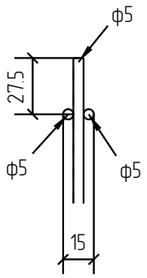

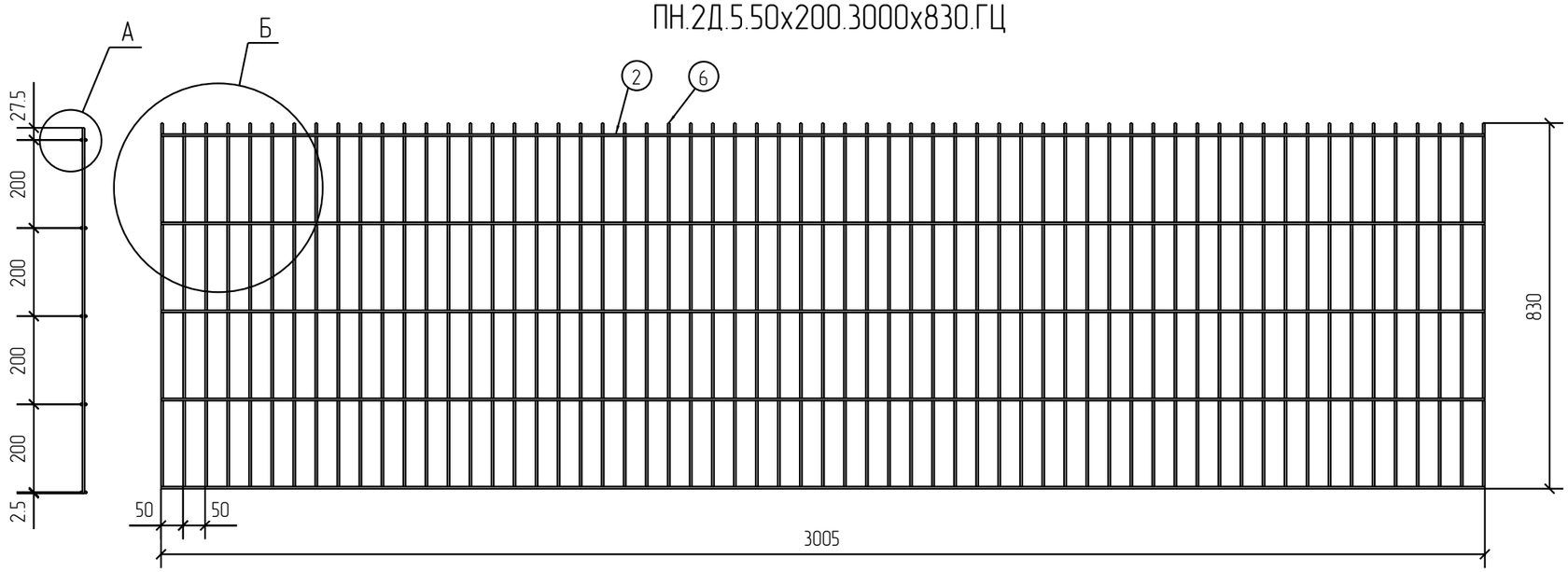

Узел Б

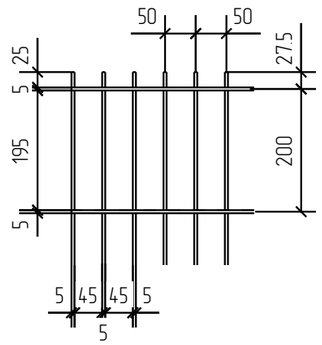

2D

Zn

Площадь окраски отправочных марок

Марка элемента	Кол-во, шт.	Площадь, м² Марки	Площадь, м² Всех
ПН.2Д.5.50х200.3000х830.ГЦ	1	1.24	1.24
		Итого:	1.24

Описание: Панель 2D, из прутка ф 5 мм, двойной горизонтальный пруток, ячейка 50х200 мм по осям прутков, ширина 3000 мм, высота 830 мм
Покрытие: горячий цинк

Изм.	Кол.уч.	Лист	№док.	Подп.	Дата	ПН.2Д.5.50х200.3000х830.ГЦ	Стадия	Лист	Листов
							Р		
Разработал		Ивлиева			07.06.18	Панель 2D			

Согласовано

Взам. инв. №

Подп. и дата

Инв. № подл.

Формат: А3